PARADOX
SECURITY SYSTEMS

ESPRIT E55

Centrale
ESPRIT E55 *(cod. PXE55)*

STAY D™

Manuale di programmazione

dias
Distribuzione apparecchiature sicurezza

DT01316DI1008R00

MANUTENZIONE PERIODICA

Si consiglia in fase d'installazione di aggiornare la centrale all'ultima versione disponibile, scaricando il firmware più recente dal sito www.dias.it. Aggiornare sempre la versione di centrale durante le successive manutenzioni

---

Si raccomanda di provare il sistema ogni settimana, e di fare effettuare la manutenzione periodica da un installatore professionista

---

Questa apparecchiatura deve essere installata da un tecnico professionalmente qualificato per le installazioni di impianti di sicurezza

Sommario

Sommario **3**

Informazioni su questa guida di programmazione **7**

Note importanti 7

Convenzioni 7

Per ripristinare a Default la centrale **7**

Codice installatore (Default: 0000/000000) 7

Codice manutenzione 7

Codice principale di sistema (Default: 1234/123456) 7

Accesso alla modalità di programmazione **7**

Zone 8

Menu rapido installatore **8**

Ritardi e codici 9

Combinatore 9

Menu rapido utente principale **10**

Espansioni Sistema **12**

Lista Assorbimento Corrente Moduli **12**

Programmazione delle zone **14**

Velocità Zone 15

Codici di rapporto zona (Default = FF) 16

Programmazione tastiera **17**

Assegnazione Numero Zona Tastiera 17

Assegnazione dei punti zona di ingresso su Tastiera (funzione) 17

Configurazione Ingresso/ Uscita Tastiera (K636 V2.0 o superiore) 17

Programmazione uscite programmabili **18**

Attivazione uscita programmabile/eventi disattivazione 18

Descrizione Evento 19

Sommario **3**

Informazioni su questa guida di programmazione **7**

Note importanti 7

Convenzioni 7

Per ripristinare a Default la centrale **7**

Codice installatore (Default: 0000/000000) 7

Codice manutenzione 7

Codice principale di sistema (Default: 1234/123456) 7

Accesso alla modalità di programmazione **7**
Zone 8
Menu rapido installatore **8**
Ritardi e codici 9
Combinatore 9
Menu rapido utente principale **10**
Espansioni Sistema **12**
Lista Assorbimento Corrente Moduli **12**
Programmazione delle zone **14**
Velocità Zone 15
Codici di rapporto zona (Default = FF) 16
Programmazione tastiera **17**
Assegnazione Numero Zona Tastiera 17
Assegnazione dei punti zona di ingresso su Tastiera (funzione) 17
Configurazione Ingresso/ Uscita Tastiera (K636 V2.0 o superiore) 17
Programmazione uscite programmabili **18**
Attivazione uscita programmabile/eventi disattivazione 18
Descrizione Evento 19
Sommario **3**
Informazioni su questa guida di programmazione **7**
Note importanti 7
Convenzioni 7
Per ripristinare a Default la centrale **7**
Codice installatore (Default: 0000/000000) 7
Codice manutenzione 7
Codice principale di sistema (Default: 1234/123456) 7
Accesso alla modalità di programmazione **7**
Zone 8
Menu rapido installatore **8**
Ritardi e codici 9
Combinatore 9
Menu rapido utente principale **10**
Espansioni Sistema **12**
Lista Assorbimento Corrente Moduli **12**
Programmazione delle zone **14**

Velocità Zone 15
Codici di rapporto zona (Default = FF) 16
Programmazione tastiera 17
Assegnazione Numero Zona Tastiera 17
Assegnazione dei punti zona di ingresso su Tastiera (funzione).....17
Configurazione Ingresso/ Uscita Tastiera (K636 V2.0 o superiore).....17
Programmazione uscite programmabili 18
Attivazione uscita programmabile/eventi disattivazione 18
Descrizione Evento 19
Opzioni uscita programmabile.....22
Tempi uscita programmabile 22
Programmazione utente 23
Codici di sistema 23
Opzioni codice utente 23
Codici di rapporto utente (Default = FF) 24
Programmazione di sistema 25
Temporizzatori sistema 26
Programmazione aree 27
Temporizzatori area 27
Programmazione comunicazioni 28
Configurazione comunicazioni.....29
Temporizzatori comunicazioni.....30
Codici di rapporto inserimento speciali (Default = FF) 30
Codici di rapporto disinserimento speciali (Default = FF) 30
Codici di rapporto allarme speciali (Default = FF) 30
Codici di rapporto guasti sistema (Default = FF) 31
Codici di rapporto ripristino guasti sistema (Default = FF) 31
Codici di rapporto speciali sistema (Default = FF).....31
Cancella Rapporto Codici 31
Reset a default dei codici rapporto.....32
Programmazione WinLoad 32
WinLoad Opzioni.....32
Temporizzatori WinLoad 32
Altre configurazioni e modi.....32
Appendice 1: Elenco codici di rapporto Ademco Contact ID 33
Appendice 2: Elenco codici rapporto automatici 35

Appendice 3: Inserimento dati e visualizzazione 36
Metodo inserimento valore a cifra singola 36
Metodo di programmazione a selezione di funzione 36
Valori decimali e esadecimali 37
Tasti rapidi installatore 37
Visualizzazione guasti 38
Collegamenti scheda 39
Collegamenti Zona a Tecnologia Avanzata (ATZ) 39
Collegamento circuiti incendio e uscite PGM 40
Collegamenti relè di allarme e uscite PGM 41
Collegamenti alimentazione di rete e batteria di backup 41
Collegamento della centrale a WinLoad 42
Descrizione scheda 43

Informazioni su questa guida di programmazione

Note importanti

Questa guida di programmazione dovrebbe essere utilizzata per registrare i parametri programmati per la centrale ESPRIT E55.

Convenzioni

Questo simbolo indica un avvertimento o informazione importante.

Questo simbolo indica un suggerimento o promemoria.

Per ripristinare a Default la centrale

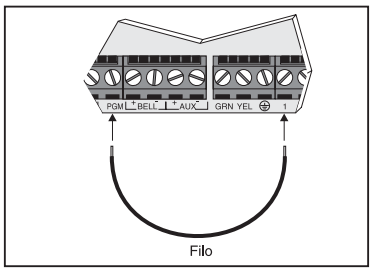

1) Rimuovere la tensione di alimentazione (alternata e continua della batteria) dalla centrale di allarme.
2) Mettere in corto i morsetti PGM e zona 1 con un filo.
3) Collegare di nuovo la tensione di alimentazione (alternata e continua della batteria) alla centrale di allarme.
4) Attendere 10 secondi e rimuovere il corto.

Codice installatore (Default: 0000/000000)

Il codice installatore è usato per accedere alla modalità programmazione che Vi permette di programmare tutte le funzioni, le opzioni e i comandi della centrale eccetto i codici utente. Il codice installatore può essere di 4 o 6 cifre di lunghezza (vedi sezione **[701]** opzione **[1]** a pagina 25) dove ogni cifra può essere un qualunque valore da 0 a 9. Vedere la sezione **[397]** a pagina 23 per cambiare il codice di default.

Codice manutenzione

Il codice manutenzione è simile al codice installatore. Può essere utilizzato per accedere alla modalità programmazione che Vi permette di programmare tutte le funzioni, le opzioni e i comandi della centrale eccetto la configurazione delle comunicazioni (sezioni **[395]**, **[397]**, **[399]**, **[815]**, **[816]**, **[817]**, **[910]**, e **[911]**) e qualunque codice utente. Il codice manutenzione può essere di 4 o 6 cifre di lunghezza (vedi sezione **[701]** opzione **[1]** a pagina 25) dove ogni cifra può essere un qualunque valore da 0 a 9. Vedere la sezione **[397]** a pagina 23 per cambiare il codice di default.

Codice principale di sistema (Default: 1234/123456)

Con il codice principale di sistema un utente può utilizzare qualunque modo di inserimento e può programmare i codici degli utenti. Il codice principale di sistema può essere di 4 o 6 cifre di lunghezza (vedi sezione **[701]** opzione **[1]** a pagina 25), dove ogni cifra può essere un qualunque valore da 0 a 9. Il codice principale di sistema può essere cambiato dai codici installatore o manutenzione. Vedi sezione **[399]** a pagina 23 per cambiare il codice di default.

Accesso alla modalità di programmazione

Utilizzare la tastiera per accedere alla modalità di programmazione per l'installatore della centrale. Per accedere alla modalità programmazione:

1. Premere **[INVIO]/[ENTER]**
2. Inserire il **[CODICE INSTALLATORE]** o **[CODICE MANUTENZIONE]**
3. Inserire la **[SEZIONE]** a 3 cifre che si vuole programmare
4. Inserire i **[DATI]** richiesti

Menu rapido installatore

Passo 1: inserire codice	⏻ + codice **[INSTALLATORE]** (default: 0000)
Passo 2: selezionare il menu	⏻ = zone GUASTO / TBL = ritardi e codici MEM = combinatore ESCL / BYP = uscite PGM
Passo 3: selezionare l'opzione	1 2 3 4 5 6 7 8 9 Usare i tasti da **[0]** a **[9]** per selezionare le opzioni specifiche CANC 0 INVIO **CANC/CLEAR - INVIO/ENTER**
Passo 4: Seguire i LED di stato	1 TOTALE (ARM) NOTTE (SLEEP) PERIM (STAY) DISINS (OFF) Seguire i LED di stato e proseguire come sotto indicato: **Lampeggiante** = passo successivo **Fisso** = passo completato

K32 *K32I*

K636

K10V *K10H*

Zone

Passo 2: selezionare il menu

Zone

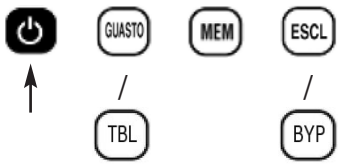

Passo 3: selezionare l'opzione

Inserire il numero di zona a 2 cifre (K32 e K32I).

Inserire il numero di zona a 1 cifra (K636 e K10V/H)

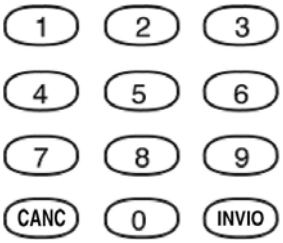

CANC/CLEAR **INVIO/ENTER**

Passo 4: seguire i LED di stato

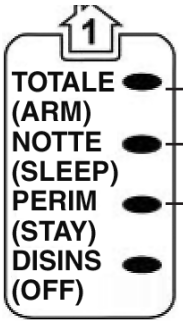

Da [01] a [32] Numero di zona a 2 cifre	**Da [1] a [0(10)]** Numero di zona a 1 cifra
Premere **[INVIO]/[ENTER]** per zona cablata/zona tastiera	
Inserire tipo zona a 2 cifre (vedi tabella 1)	
Premere **[1]** e/o **[2]** per assegnazione area. Premere **[INVIO]/[ENTER]**	

Nota: i 2 LED di stato area indicano la potenza del segnale della zona senza filo selezionata:

- 1 LED acceso = segnale debole
- 4 LED accesi = segnale forte
- Nessun LED acceso = zona cablata della tastiera o della centrale

Tabella 1: tipi zone

00 = zona disabilitata	09 = istantanea/notte/totale	18 = gas 24 ore
01 = ritardo entrata 1	10 = istantanea/totale	19 = temperatura 24 ore
02 = ritardo entrata 2	11 = incendio istantaneo	20 = allagamento 24 ore
03 = ritardo entrata 1/totale	12 = incendio ritardato	21 = congelamento 24 ore
04 = ritardo entrata 2/totale	13 = incendio istantaneo (silenzioso)	22 = panico 24 ore
05 = seguire	14 = incendio ritardato (silenzioso)	25 = chiave stabile (solo su zone cablate di centrale)
06 = seguire/notte/totale	15 = cicalino 24 ore	26 = chiave momentanea (solo su zone cablate di centrale)
07 = seguire/totale	16 = furto 24 ore	
08 = istantanea	17 = rapina 24 ore	

Ritardi e codici

Passo 2: selezionare il menu

Ritardi e codici

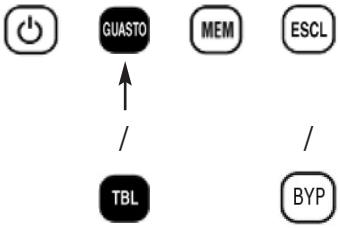

Passo 3: selezionare l'opzione

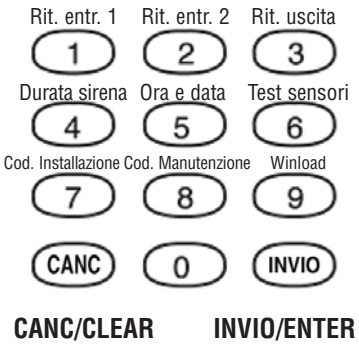

Passo 4: seguire i LED di stato

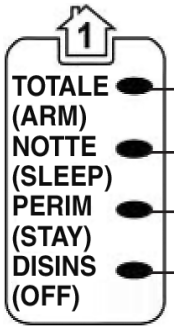

Da [1] a [4] Ritardi e durata sirena	**[5]** Ora e data	**[7] e [8]** Installatore e manutenzione	**[9]** WinLoad
3 cifre (000-255)	HH:MM*	Codice	Numero telefono + **[INVIO]/[ENTER]**
	AAAA	Conferma codice	ID centrale
	MM		Password PC
	GG		

* Se tra 01 e 12, premere **[1]** per formato 24 ore, **[2]** per AM o **[3]** per PM

Combinatore

Passo 2: selezionare il menu

Combinatore

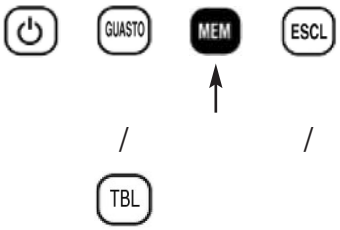

Passo 3: selezionare l'opzione

Passo 4: seguire i LED di stato

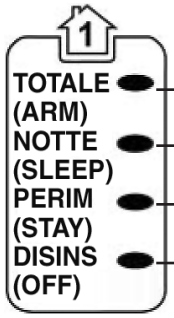

[1] Numero telefono monitoraggio 1	**Da [2] a [7]** Numero telefono backup e personale	**[8]** Cercapersone
Numero telefono + **[INVIO]/[ENTER]**	Numero telefono + **[INVIO]/[ENTER]**	Numero telefono + **[INVIO]/[ENTER]**
Codice cliente area 1		Messaggio + **[INVIO]/[ENTER]**
[1]: CID o **[2]**: SIA		
Codice cliente area 2 (se diviso in aree)		

USCITE PGM

Passo 2: selezionare il menu

Opzioni sistema

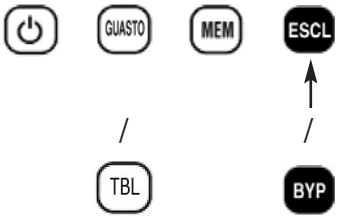

Passo 3: selezionare l'opzione

Inserire numero PGM a 2 cifre (K32 e K32I)

Inserire numero PGM a 1 cifra (K636 e K10V/H)

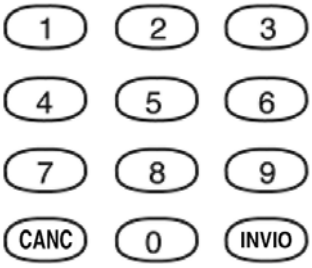

Passo 4: seguire i LED di stato

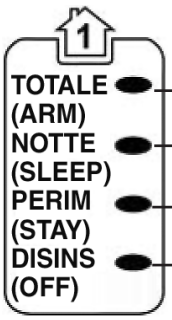

Da [01] a [12] Numero di zona a 2 cifre	**Da [1] a [0(10)]** Numero di PGM a 1 cifra
Premere **[INVIO]/[ENTER]** per PGMcentrale	
Inserire tipo PGM a 2 cifre (vedi tabella 2)	

	PERIM	**OFF**
Se tipo PGM 1, 2 o 3	Inserire tempo attivazione a 1 cifra (vedi tabella 2)	Inserire numero di zona a 2 cifre (00= tutte le zone)
Se PGM tipo 4	Inserire tempo attivazione a 1 cifra (vedi tabella 2)	(Se diviso in aree) Premere **[1]** e/o **[2]** per assegnazione area e premere
Se PGM tipo 5		
Se PGM tipo 6, 7 o 8	(Se diviso in aree). Premere **[1]**e/o **[2]** per assegnazione area e premere **[INVIO]/[ENTER]**	

Tabella 2: tipi uscite PGM/tempo attivazione

Tipi uscite PGM	**Tempo attivazione**
1 = N/D	1 = segui
2 = N/D	2 = 1 secondo
3 = segui zona	3 = 5 secondi
4 = segui allarme	4 = 15 secondi
5 = segui sirena	5 = 30 secondi
6 = segui inserito	6 = 1 minuto
7 = segui inserimento perimetrale	7 = 5 minuti
8 = segui inserimento notte	8 = 15 minuti
	9 = 30 minuti

Menu rapido utente principale

Passo 1: inserire codice	⏻ + codice **[PRINCIPALE SISTEMA]/[PRINCIPALE AREE]** (default: 1234/nessun default)
Passo 2: selezionare il menu	⏻ = utente GUASTO / TBL = ritardi MEM = combinatore ESCL / BYP = opzioni sistema
Passo 3: selezionare l'opzione	1 2 3 4 5 6 7 8 9 Usare i tasti da [1] a [9] per selezionare le opzioni specifiche CANC 0 INVIO **CANC/CLEAR - INVIO/ENTER**
Passo 4: seguire i LED di stato	1 TOTALE (ARM) NOTTE (SLEEP) PERIM (STAY) DISINS (OFF) Seguire i LED di stato e proseguire come sotto indicato: **Lampeggiante**: passo successivo **Fisso**: passo completato

K32

K32I

K636

K10V

K10H

UTENTE

Passo 2: selezionare il menu

Utente

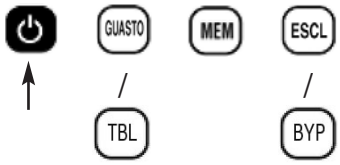

Passo 3: selezionare l'opzione

Inserire il numero utente a 2 cifre (K32 e K32I).
Inserire il numero utente a 1 cifra (K636 e K10V/H).

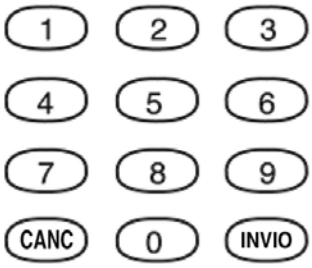

CANC/CLEAR **INVIO/ENTER**

Passo 4: seguire i LED di stato

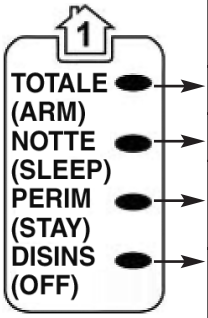

Da [01] a [32] Numero utente a 2 cifre	**Da [1] a [0(10)]** Numero utente a 1 cifra
Inserire codice	
Conferma codice	
Premere un pulsante sul telecomando desiderato o **[INVIO]/[ENTER]** per saltare assegnazione	
Premere **[1]** e/o **[2]** per assegnazione area. (solo nei sistemi divisi in aree) Premere **[INVIO]/[ENTER]**	

RITARDI

Passo 2: selezionare il menu

Ritardi

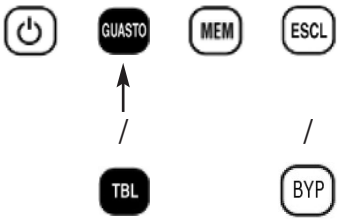

Passo 3: selezionare l'opzione

Passo 4: seguire i LED di stato

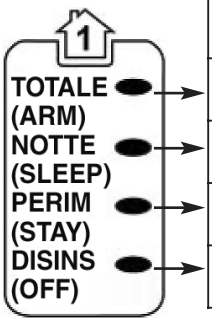

Da [1] a [4] Ritardi e durata sirena	**[5]** Ora e data
3 cifre (000-255)	HH:MM *
	AAAA
	MM
	GG

* Formato 24 ore

COMBINATORE

Passo 2: selezionare il menu

Combinatore

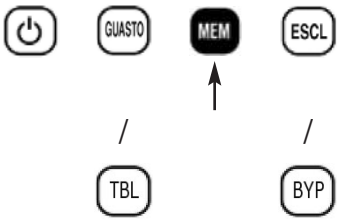

Passo 3: selezionare l'opzione

Passo 4: seguire i LED di stato

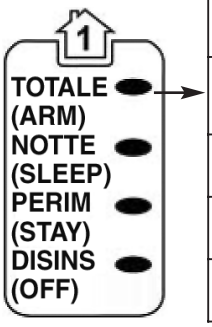

Da [3] a [7] Numero telefono personale	**[8]** Cercapersone
Numero telefono + **[INVIO]/[ENTER]**	Numero cercapersone + **[INVIO]/[ENTER]**

OPZIONI SISTEMA

Passo 2: selezionare il menu

Opzioni sistema

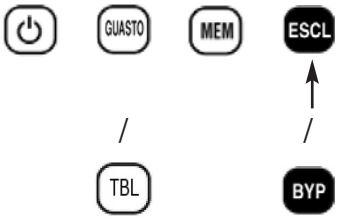

Passo 3: selezionare l'opzione

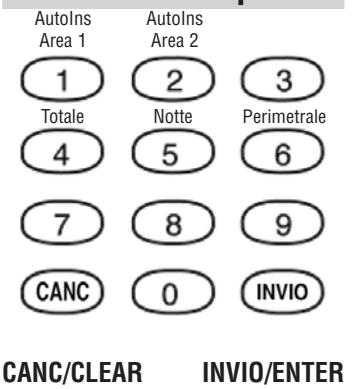

Passo 4: seguire i LED di stato

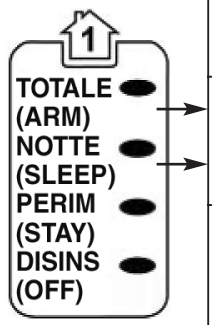

Da [1] a [2] Autoinserimento aree	**[4]** Suono sirena su inserimento totale
HH:MM (orologio 24 ore)	**[5]** Suono sirena su inserimento notte
[1] inserimento normale, **[2]** inserimento notte e **[3]** inserimento perimetrale	**[6]** Suono sirena su inserimento perimetrale

Espansioni Sistema

Moduli	Descrizione	Massimo numero per sistema
K636, K10V/H, K32 e K32I	Tastiere a LED 10 zone e LCD	totale 15 incluso ZX8 / ZX8SP
Z8 e ZX8 / ZX8SP	Modulo espansione 8 zone cablate	3
VDMP3	Modulo Combinatore Vocale	1
IP100	Modulo Internet	1

Lista Assorbimento Corrente Moduli

Modulo	Descrizione	Numero massimo per sistema	Assorbimento Corrente
K636* K10V/H K32 K32I	Moduli Tastiera Cablate a 10 e 32 LED	15 in totale (incluso moduli ZX8 e ZX8SP)	K636: Min. = 15mA / Max. = 30mA K10V/H: Min. = 44mA / Max. = 72mA K32: Min. = 49mA / Max. = 148mA K32I: Min. = 30mA / Max. = 70mA
VDMP3	Combinatore vocale ad innesto	1	Min. = 28mA / Max. = 28mA
IP100	Modulo Internet	1	Min. = 90mA / Max. = 120mA
PCS100	Modulo Comunicatore GSM	1	Min. = 400mA / Max. = 1A
ZX8 e ZX8SP	Modulo Espansione 8 zone	3	Min. = 29A / Max. = 31mA

* Quando viene utilizzata la tastiera K636, solo la partizione 1 è disponibile. Per utilizzare entrambe le partizioni utilizzare le tastiere K10V/H, K32 e K32I.

Posizione Moduli Cablati Sistema

IMPORTANTE: Massimo 3 Moduli ZX8 / ZX8SP

Numero di serie	Descrizione	Punto Zona (Ingresso)	Punto Zona	Punto Zona	Punto Zona
Tastiera 1 - ZX8 / ZX8SP					
Tastiera 2 - ZX8 / ZX8SP					
Tastiera 3 - ZX8 / ZX8SP					
Tastiera 4 - ZX8 / ZX8SP					
Tastiera 5 - ZX8 / ZX8SP					
Tastiera 6 - ZX8 / ZX8SP					
Tastiera 7 - ZX8 / ZX8SP					
Tastiera 8 - ZX8 / ZX8SP					
Tastiera 9 - ZX8 / ZX8SP					
Tastiera 10 - ZX8 / ZX8SP					
Tastiera 11 - ZX8 / ZX8SP					
Tastiera 12 - ZX8 / ZX8SP					
Tastiera 13 - ZX8 / ZX8SP					
Tastiera 14 - ZX8 / ZX8SP					
Tastiera 15 - ZX8 / ZX8SP					

Programmazione delle zone

Definizione di zona	Perimetrale	Notte	Totale
01 = Ritardo entrata 1	Ritardo entrata 1	Ritardo entrata 1	Ritardo entrata 1
02 = Ritardo entrata 2	Ritardo entrata 2	Ritardo entrata 2	Ritardo entrata 2
03 = Ritardo entrata 1 / Totale	Non Inserita	Non Inserita	Ritardo entrata 1
04 = Ritardo entrata 2 /Totale	Non Inserita	Non Inserita	Ritardo entrata 2
05 = Seguire	Seguire*	Seguire*	Seguire
06 = Seguire / Notte / Totale	Non Inserita	Seguire*	Seguire
07 = Seguire / Totale	Non Inserita	Non Inserita	Seguire
08 = Istantanea	Istantanea*	Istantanea*	Istantanea
09 = Istantanea / Notte / Totale	Non Inserita	Istantanea*	Istantanea
10 = Istantanea / Totale	Non Inserita	Non Inserita	Istantanea
23 = Istantanea / Senza Pre-Allarme	Istantanea	Istantanea	Istantanea
24 = Seguire / Senza Pre-Allarme	Seguire	Seguire	Seguire

* Istantanee / Ritardate = Zone istantanee o che seguono il ritardo programmato nella sezione [**720**], (di default è 15 secondi / 0 = zona istantanea)

Definizione di zona	
11 = Incendio istantaneo	**18** = Gas 24 ore
12 = Incendio ritardato	**19** = Temperatura 24 ore
13 = Incendio istantaneo (silenzioso)	**20** = Allagamento 24 ore
14 = Incendio ritardato (silenzioso)	**21** = Congelamento 24 ore
15 = Cicalino 24 ore	**22** = Panico 24 ore
16 = Furto 24 ore	**25** = Chiave stabile**
17 = Rapina 24 ore	**26** = Chiave momentanea**

**Programmabili solo sulle zone cablate di centrale

Opzioni zone

[1] = Zona con limite allarme
[2] = Zona escludibile
[3] = Supervisione Radio

[4]	[5]	
OFF	**OFF**	**Allarme sonoro**
OFF	ON	Allarme pulsato
ON	OFF	Allarme silenzioso
ON	ON	Solo rapporto

[6] = Intellizona
[7] = Ritardo trasmissione allarme
[8] = Zona forzata

Opzioni Zona Chiave (25 - 26)

[4] **OFF = Disinserimento**
ON = Disinserimento solo se inserito in modo Perimetrale o Notte
[5] = Solo Inserimento
[6] = Inserimento Perimetrale*
[7] = Inserimento Notte*
* Selezionare solo un'opzione. Se tutte in OFF, la chiave inserisce in modo Totale.

Assegnazione aree

[1] - Area 1
[2] - Area 2
[3] - Entrambe le aree

Sezione	Descrizione	Definizione zona	Assegnazione area	Opzioni zona
[001] = Zona 1:	_____	_____/_____	_____	1 2 3 4 5 6 7 8
[002] = Zona 2:	_____	_____/_____	_____	1 2 3 4 5 6 7 8
[003] = Zona 3:	_____	_____/_____	_____	1 2 3 4 5 6 7 8
[004] = Zona 4:	_____	_____/_____	_____	1 2 3 4 5 6 7 8
[005] = Zona 5:	_____	_____/_____	_____	1 2 3 4 5 6 7 8
[006] = Zona 6:	_____	_____/_____	_____	1 2 3 4 5 6 7 8
[007] = Zona 7:	_____	_____/_____	_____	1 2 3 4 5 6 7 8
[008] = Zona 8:	_____	_____/_____	_____	1 2 3 4 5 6 7 8
[009] = Zona 9:	_____	_____/_____	_____	1 2 3 4 5 6 7 8
[010] = Zona 10:	_____	_____/_____	_____	1 2 3 4 5 6 7 8
[011] = Zona 11:	_____	_____/_____	_____	1 2 3 4 5 6 7 8
[012] = Zona 12:	_____	_____/_____	_____	1 2 3 4 5 6 7 8
[013] = Zona 13:	_____	_____/_____	_____	1 2 3 4 5 6 7 8
[014] = Zona 14:	_____	_____/_____	_____	1 2 3 4 5 6 7 8
[015] = Zona 15:	_____	_____/_____	_____	1 2 3 4 5 6 7 8
[016] = Zona 16:	_____	_____/_____	_____	1 2 3 4 5 6 7 8
[017] = Zona 17:	_____	_____/_____	_____	1 2 3 4 5 6 7 8
[018] = Zona 18:	_____	_____/_____	_____	1 2 3 4 5 6 7 8
[019] = Zona 19:	_____	_____/_____	_____	1 2 3 4 5 6 7 8
[020] = Zona 20:	_____	_____/_____	_____	1 2 3 4 5 6 7 8
[021] = Zona 21:	_____	_____/_____	_____	1 2 3 4 5 6 7 8
[022] = Zona 22:	_____	_____/_____	_____	1 2 3 4 5 6 7 8
[023] = Zona 23:	_____	_____/_____	_____	1 2 3 4 5 6 7 8
[024] = Zona 24:	_____	_____/_____	_____	1 2 3 4 5 6 7 8
[025] = Zona 25:	_____	_____/_____	_____	1 2 3 4 5 6 7 8
[026] = Zona 26:	_____	_____/_____	_____	1 2 3 4 5 6 7 8
[027] = Zona 27:	_____	_____/_____	_____	1 2 3 4 5 6 7 8
[028] = Zona 28:	_____	_____/_____	_____	1 2 3 4 5 6 7 8
[029] = Zona 29:	_____	_____/_____	_____	1 2 3 4 5 6 7 8
[030] = Zona 30:	_____	_____/_____	_____	1 2 3 4 5 6 7 8
[031] = Zona 31:	_____	_____/_____	_____	1 2 3 4 5 6 7 8
[032] = Zona 32:	_____	_____/_____	_____	1 2 3 4 5 6 7 8

Velocità Zone

Sezione	ESPRIT E55	Dati	Descrizione (Default 060)
[041] Zona 1	(Z1):	___/___/___ (da 000 a 255) x 10ms	Velocità Zona 1 Cablata
[042] Zona 2	(Z2):	___/___/___ (da 000 a 255) x 10ms	Velocità Zona 2 Cablata
[043] Zona 3	(Z3):	___/___/___ (da 000 a 255) x 10ms	Velocità Zona 3 Cablata
[044] Zona 4	(Z4):	___/___/___ (da 000 a 255) x 10ms	Velocità Zona 4 Cablata
[045] Zona 5	(Z5):	___/___/___ (da 000 a 255) x 10ms	Velocità Zona 5 Cablata
[046] Zona 6	(Z1 con ATZ):	___/___/___ (da 000 a 255) x 10ms	Velocità Zona 6 Cablata
[047] Zona 7	(Z2 con ATZ):	___/___/___ (da 000 a 255) x 10ms	Velocità Zona 7 Cablata
[048] Zona 8	(Z3 con ATZ):	___/___/___ (da 000 a 255) x 10ms	Velocità Zona 8 Cablata

Codici di rapporto zona (Default = FF)

Sezione		Allarme	Ripristino Allarme	Manomissione	Ripristino manomissione
[141]	Zone 1:	_____/_____	_____/_____	_____/_____	_____/_____
[142]	Zone 2:	_____/_____	_____/_____	_____/_____	_____/_____
[143]	Zone 3:	_____/_____	_____/_____	_____/_____	_____/_____
[144]	Zone 4:	_____/_____	_____/_____	_____/_____	_____/_____
[145]	Zone 5:	_____/_____	_____/_____	_____/_____	_____/_____
[147]	Zone 7:	_____/_____	_____/_____	_____/_____	_____/_____
[148]	Zone 8:	_____/_____	_____/_____	_____/_____	_____/_____
[149]	Zone 9:	_____/_____	_____/_____	_____/_____	_____/_____
[150]	Zone 10:	_____/_____	_____/_____	_____/_____	_____/_____
[151]	Zone 11:	_____/_____	_____/_____	_____/_____	_____/_____
[152]	Zone 12:	_____/_____	_____/_____	_____/_____	_____/_____
[153]	Zone 13:	_____/_____	_____/_____	_____/_____	_____/_____
[155]	Zone 15:	_____/_____	_____/_____	_____/_____	_____/_____
[156]	Zone 16:	_____/_____	_____/_____	_____/_____	_____/_____
[157]	Zone 17:	_____/_____	_____/_____	_____/_____	_____/_____
[158]	Zone 18:	_____/_____	_____/_____	_____/_____	_____/_____
[159]	Zone 19:	_____/_____	_____/_____	_____/_____	_____/_____
[160]	Zone 20:	_____/_____	_____/_____	_____/_____	_____/_____
[161]	Zone 21:	_____/_____	_____/_____	_____/_____	_____/_____
[162]	Zone 22:	_____/_____	_____/_____	_____/_____	_____/_____
[163]	Zone 23:	_____/_____	_____/_____	_____/_____	_____/_____
[164]	Zone 24:	_____/_____	_____/_____	_____/_____	_____/_____
[165]	Zone 25:	_____/_____	_____/_____	_____/_____	_____/_____
[166]	Zone 26:	_____/_____	_____/_____	_____/_____	_____/_____
[167]	Zone 27:	_____/_____	_____/_____	_____/_____	_____/_____
[168]	Zone 28:	_____/_____	_____/_____	_____/_____	_____/_____
[169]	Zone 29:	_____/_____	_____/_____	_____/_____	_____/_____
[170]	Zone 30:	_____/_____	_____/_____	_____/_____	_____/_____
[171]	Zone 31:	_____/_____	_____/_____	_____/_____	_____/_____
[172]	Zone 32:	_____/_____	_____/_____	_____/_____	_____/_____

Programmazione tastiera

Assegnazione Numero Zona Tastiera

Passo 1: Premere **[INVIO]/[ENTER]**

Passo 2: Inserire codice installatore (default 0000/000000) Led **[TOTALE]/[ARM] + [PERIM]** lampeggiano

Passo 3: Premere e tenere premuto [⏻] per 3 secondi Led **[TOTALE]/[ARM] + [PERIM]** accessi

Passo 4: Inserire il numero della zona desiderato (numero a 2 cifre da 01 a 32)

Passo 5: Premere **[INVIO]/[ENTER]**

Per cancellare le zone, dopo avere selezionato la zona desiderata, premere **[CANC]**, e quindi il tasto **[INVIO]/[ENTER]**.

Assegnazione dei punti zona di ingresso su Tastiera (funzione STAY D™)

Passo 1: Premere **[INVIO]/[ENTER]**

Passo 2: Inserire codice installatore (default 0000/000000) Led **[TOTALE]/[ARM] + [PERIM]/[STAY]** lampeggiano

Passo 3: Premere e tenere premuto **[DISINS]/[OFF]** per 3 secondi Led **[TOTALE]/[ARM] + [PERIM]/[STAY]** accessi

Passo 4: Inserire il numero della zona desiderato (numero a 2 cifre da 01 a 32). La prima zona programmata e assegnata ad un punto di ingresso lampeggia. Possono essere programmate altre tre zone sul percorso di ingresso, queste zone si accendono in modo fisso.

Passo 5: Premere **[INVIO]/[ENTER]** per salvare e uscire.

Configurazione Ingresso/ Uscita Tastiera (K636 V2.0 o superiore)

Passo 1: Premere **[ENTER]**

Passo 2: Inserire codice installatore (default 0000 / 000000) Led **[ARM]** + **[STAY]** lampeggiano

Passo 3: Premere e tenere il tasto [ARM] per 3 secondi. Led **[ARM]** + **[STAY]** accessi

Passo 4: Opzione **[1]** ON = Uscita attiva a negativo per sistema inserito (Filo blu 150mA)
OFF = Ingresso (Ingresso zona tastiera)

Passo 5: Opzione **[2]** ON = Uscita N.A.
OFF = Uscita N.C.

Quando configurato come uscita, nessuna ingresso zona può essere assegnato alla tastiera.

Programmazione uscite programmabili

Attivazione uscita programmabile/eventi disattivazione

Sezione			Gruppo evento	Sottogruppo	Area	Default
[220]	PGM 1:	Evento attivazione	(____/____)	(____/____)	(____/____)	08/99/99*
[221]		Evento disattivazione	(____/____)	(____/____)	(____/____)	00/00/00
[230]	PGM 6	Evento attivazione	(____/____)	(____/____)	(____/____)	00/00/00
[231]		Evento disattivazione	(____/____)	(____/____)	(____/____)	00/00/00
[232]	PGM 7	Evento attivazione	(____/____)	(____/____)	(____/____)	00/00/00
[233]		Evento disattivazione	(____/____)	(____/____)	(____/____)	00/00/00
[234]	PGM 8	Evento attivazione	(____/____)	(____/____)	(____/____)	00/00/00
[235]		Evento disattivazione	(____/____)	(____/____)	(____/____)	00/00/00
[236]	PGM 9	Evento attivazione	(____/____)	(____/____)	(____/____)	00/00/00
[237]		Evento disattivazione	(____/____)	(____/____)	(____/____)	00/00/00
[238]	PGM 10	Evento attivazione	(____/____)	(____/____)	(____/____)	00/00/00
[239]		Evento disattivazione	(____/____)	(____/____)	(____/____)	00/00/00
[240]	PGM 11	Evento attivazione	(____/____)	(____/____)	(____/____)	00/00/00
[241]		Evento disattivazione	(____/____)	(____/____)	(____/____)	00/00/00
[242]	PGM 12:	Evento attivazione	(____/____)	(____/____)	(____/____)	00/00/00
[243]		Evento disattivazione	(____/____)	(____/____)	(____/____)	00/00/00

Descrizione Evento

Gruppo eventi	Sottogruppo
00 = zona ok **01 zona aperta**	Da 01 a 32 numero di zona 99 = qualunque numero di zona
02 = stato area	00 = N/D 01 = N/D 02 = allarme silenzioso 03 = allarme cicalino 04 = allarme stabile 05 = allarme pulsato 06 = lampeggiatore strobo 07 = allarme fermato 08 = impulso sirena ON (solo area 1) 09 = impulso sirena OFF (solo area 1) 10 = avvio (solo area 1) 11 = disinserimento area 12 = inserimento area 13 = avvio ritardo entrata 14 = avvio ritardo uscita 15 = tempo pre-allarme 99 = qualunque evento di stato area
03 = stato sirena (solo area 1)	00 = sirena OFF 01 = sirena ON 02 = impulso sirena inserimento 03 = impulso sirena disinserimento 99 = qualunque evento di stato sirena
06 = evento non riportabile	00 = guasto linea telefonica 01 = tasto **[INVIO]/[ENTER]** oppure **[CANC]/[CLEAR]** premuto o tasto [⏻](solo area 1) 02 = N/D 03 = inserimento in modo perimetrale 04 = inserimento in modo notte 05 = inserimento in modo forzato 06 = inserimento totale quando inserito in modo perimetrale 07 = errore comunicazione pc (solo area 1) 08 = premuto tasto 1 utilità (tasti **[1]** e **[2]**) (solo area 1) 09 = premuto tasto 2 utilità (tasti **[4]** e **[5]**) (solo area 1) 10 = premuto tasto 3 utilità (tasti **[7]** e **[8]**) (solo area 1) 11 = premuto tasto 4 utilità (tasti **[2]** e **[3]**) (solo area 1) 12 = premuto tasto 5 utilità (tasti **[5]** e **[6]**) (solo area 1) 13 = premuto tasto 6 utilità (tasti **[8]** e **[9]**) (solo area 1) 14 = allarme generato da manomissione 15 = allarme generato da mancata supervisione 16 = N/D 17 = N/D 18 = N/D 19 = N/D 20 = inserimento totale quando inserito in modo notte 21 = Aggiornamento Firmware (solo area 1) 99 = qualunque evento non rapportabile
14 = programmazione esclusioni	Da 01 a 32 numero utente 99 = qualunque numero utente
15 = uscita attivata da codice utente (solo area 1)	Da 01 a 32 numero utente 99 = qualunque numero utente
17 = trasmissione allarme zona ritardata	Da 01 a 32 numero zona 99 = qualunque numero zona
24 = cancellato ritardo incendio	Da 01 a 32 numero zona 99 = qualunque numero zona

Gruppo eventi	Sottogruppo
26 = accesso software (VDMP3, IP100, NEware WinLoad)	00 = codice ID non valido 01 = collegamento WinLoad diretto 02 = collegamento WinLoad tramite modulo IP 03 = collegamento WinLoad tramite modulo GSM 04 = collegamento WinLoad tramite modem 05 = collegamento NEware diretto 06 = collegamento NEware tramite modulo IP 07 = collegamento NEware tramite modulo GSM 08 = collegamento NEware tramite modem 09 = collegamento IP100 diretto 10 = collegamento VDMP3 diretto 11 = collegamento VDMP3 tramite modulo GSM
27 = evento modulo bus	00 = aggiunto un modulo su bus 01 = rimosso un modulo su bus 02 = guasto Supervisione Modulo Uscita Radio PGM 03 = ripristino guasto Supervisione Modulo Uscita Radio PGM
28 = passaggio rioconosciuto STAY D	Da 01 a 32 numero utente 99 = qualunque numero utente
29 = inserimento con utente	Da 01 a 32 numero utente 99 = qualunque numero utente
30 = inserimento speciale	00 = autoinserimento 01 = ritardo chiusura 02 = inserimento senza movimenti 03 = inserimento parziale 04 = inserimento rapido 05 = inserimento da WinLoad 05 = inserimento con chiave 99 = qualunque inserimento speciale
31 = disinserimento con utente	Da 01 a 32 numero utente 99 = qualunque numero utente
32 = disinserimento con utente dopo allarme	Da 01 a 32 numero utente 99 = qualunque numero utente
33 = allarme cancellato da utente	Da 01 a 32 numero utente 99 = qualunque numero utente
34 = disinserimento speciale	00 = cancellato autoinserimento (in orario/nessun movimento) 01 = disinserimento da WinLoad 02 = disinserimento da WinLoad dopo allarme 03 = allarme cancellato da WinLoad 04 = allarme paramedico cancellato 05 = disinserimento con chiave 06 = disinserimento con chiave dopo allarme 07 = allarme cancellato con chiave 99 = qualunque disinserimento speciale
35 = zona esclusa	Da 01 a 32 numero zona 99 = qualunque numero zona
36 = zona in allarme	Da 01 a 32 numero zona 99 = qualunque numero zona
37 = allarme incendio	Da 01 a 32 numero zona 99 = qualunque numero zona
38 = ripristino zona allarme	Da 01 a 32 numero zona 99 = qualunque numero zona
39 = ripristino allarme incendio	Da 01 a 32 numero zona 99 = qualunque numero zona
40 = allarme speciale	00 = allarme emergenza non medica 01 = allarme medica 02 = allarme incendio 03 = chiusura recente 04 = spegnimento globale 05 = allarme coercizione 06 = blocco tastiera (solo area 1) 99 = qualunque evento speciale di allarme

Gruppo eventi	Sottogruppo
41 = interruzione zona	Da 01 a 32 numero zona 99 = qualunque numero zona
42 = manomissione zona	Da 01 a 32 numero zona 99 = qualunque numero zona
43 = ripristino manomissione zona	Da 01 a 32 numero zona 99 = qualunque numero zona
44 = nuovo guasto	00 = N/D 01 = guasto CA (solo area 1) 02 = guasto batteria (solo area 1) 03 = sovraccarico corrente ausiliaria (solo area 1) 04 = sovraccarico corrente sirena (solo area 1) 05 = sirena scollegata (solo area 1) 06 = perdita orario (solo area 1) 07 = guasto circuito incendio 08 = errore comunicazione a telefono 1centrale sorveglianza (solo area 1) 09 = errore comunicazione a telefono 1centrale sorveglianza (solo area 1) 10 = errore comunicazione a cercapersone (solo area 1) 11 = errore comunicazione vocale (solo area 1) 13 = guasto RF GSM 14 = nessun servizio GSM 15 = supervisione GSM 99 = qualunque evento nuovo guasto (solo area 1)
45 = ripristino guasto	00 = ripristino linea telefonica 01 = ripristino guasto CA 02 = ripristino guasto batteria 03 = ripristino sovraccarico corrente ausiliaria 04 = ripristino sovraccarico corrente sirena 05 = ripristino sirena scollegata 06 = ripristino perdita orario 07 = ripristino guasto circuito incendio 13 = ripristino guasto RF GSM 14 = ripristino nessun servizio GSM 15 = ripristino supervisione GSM 99 = qualunque evento ripristino guasto
46 = nuovo guasto modulo bus (solo area 1)	00 = guasto comunicazione bus 01 = guasto manomissione 02 = guasto CA 03 = guasto batteria 99 = qualunque evento di nuovo guasto modulo bus
47 = ripristino guasto modulo bus (solo area 1)	00 = ripristino guasto comunicazione bus 01 = ripristino guasto manomissione 02 = ripristino guasto CA 03 = ripristino guasto batteria 99 = qualunque evento di ripristino guasto modulo bus
48 = speciale (solo area 1)	00 = accensione sistema 01 = prova rapporto 02 = collegamento WinLoad 03 = scollegamento WinLoad 04 = installatore in modalità programmazione 05 = installatore fine modalità programmazione 06 = manutenzione in modalità programmazione 07 = manutenzione fine modalità programmazione 08 = ritardo chiusura delinquenza scaduto 99 = qualunque evento speciale
58 = zona forzata	Da 01 a 32 numero zona 99 = qualunque numero zona
59 = zona inclusa	Da 01 a 32 numero zona 99 = qualunque numero zona
64 = Stato Sistema	00 = Segue stato LED Inserito 01 = PGM pulsa veloce in allarme 02 = PGM pulsa veloce durante gli ultimi 10 secondi di ritardo d'uscita 03 = PGM pulsa lentamente prima dei 10 secondi di ritardo d'uscita 04 = PGM si attiva a centrale inserita 05 = PGM disattivato a centrale disinserita Solo per uscita PGM a bordo della centrale: Questo evento può essere assegnato ad ogni partizione. Se assegnato a entrambe le partizioni, l'evento PGM segue la priorità della lista di sopra riportata, della quale #1 ha la massima priorità.

Opzioni uscita programmabile

Default: **Neretto**	Sezione:	**PGM1 [261]**		**PGM6 [266]**		**PGM7 [267]**		**PGM8 [268]**	
Opzione		OFF	ON	OFF	ON	OFF	ON	OFF	ON
[1]	Base tempi PGM (off=sec; on=min)	■	□	■	□	■	□	■	□
[2]	Stato PGM (off=NA; on=NC)	■	□	■	□	■	□	■	□
[3]	Supervisione PGM	□	■	□	■	□	■	□	■
[4]	Modo attivazione PGM (off=stabile; on= pulsata)	■	□	■	□	■	□	■	□
[5]	PGM pulsa una volta ogni 30 secondi se inserita	■	□	■	□	■	□	■	□
[6]	PGM pulsato per ogni allarme	■	□	■	□	■	□	■	□
[7]	PGM pulsato per ogni allarme (off=area 1; on=area 2)	■	□	■	□	■	□	■	□
[8]	uso futuro	N/D	N/D	N/D	N/D	N/D	N/D	N/D	N/D

Default: **Neretto**	Sezione:	**PGM9 [269]**		**PGM10 [270]**		**PGM11 [271]**		**PGM12 [272]**	
Opzione		OFF	ON	OFF	ON	OFF	ON	OFF	ON
[1]	Base tempi PGM (off=sec; on=min)	■	□	■	□	■	□	■	□
[2]	Stato PGM (off=NA; on=NC)	■	□	■	□	■	□	■	□
[3]	Supervisione PGM	□	■	□	■	□	■	□	■
[4]	Modo attivazione PGM (off=stabile; on= pulsata)	■	□	■	□	■	□	■	□
[5]	PGM pulsa una volta ogni 30 secondi se inserita	■	□	■	□	■	□	■	□
[6]	PGM pulsato per ogni allarme	■	□	■	□	■	□	■	□
[7]	PGM pulsato per ogni allarme (off=area 1; on=area 2)	■	□	■	□	■	□	■	□
[8]	uso futuro	N/D	N/D	N/D	N/D	N/D	N/D	N/D	N/D

Tempi uscita programmabile

Sezione	**Default = 005**	**Default = 005**
[281] = PGM 1:	___/___/___ (da 000 a 255 x 1 sec./min.)	___/___/___ (da 000 a 255 x 1 sec./min.)
[286] = PGM 6:	___/___/___ (001/005/015/030 x 1 sec./min.)	___/___/___ (001/005/015/030 x 1 sec./min.)
[287] = PGM 7:	___/___/___ (001/005/015/030 x 1 sec./min.)	___/___/___ (001/005/015/030 x 1 sec./min.)
[288] = PGM 8:	___/___/___ (001/005/015/030 x 1 sec./min.)	___/___/___ (001/005/015/030 x 1 sec./min.)
[289] = PGM 9:	___/___/___ (001/005/015/030 x 1 sec./min.)	___/___/___ (001/005/015/030 x 1 sec./min.)
[290] = PGM 10:	___/___/___ (001/005/015/030 x 1 sec./min.)	___/___/___ (001/005/015/030 x 1 sec./min.)
[291] = PGM 11:	___/___/___ (001/005/015/030 x 1 sec./min.)	___/___/___ (001/005/015/030 x 1 sec./min.)
[292] = PGM 12:	___/___/___ (001/005/015/030 x 1 sec./min.)	___/___/___ (001/005/015/030 x 1 sec./min.)

Programmazione utente

Codici di sistema

Sezione	Dati	Descrizione
[395]	____/____/____(147 per bloccare, altro valore per sbloccare)	Blocco codice installatore (default 000)
[397]	____/____/____/____/____/____	Codice installatore (default = 000000)*
[398]	____/____/____/____/____/____	Codice manutenzione
[399]	____/____/____/____/____/____	Codice principale di sistema (default = 123456)*

*4 o 6 cifre secondo la sezione **[701]** opzione **[1]**. Quando si programmano i codici di accesso con 4 cifre, premere il tasto [enter] dopo aver inserito l'ultima cifra. La centrale rimuoverà automaticamente le ultime 2 cifre del codice di accesso utente se la lunghezza è variata da 6 cifre a 4 cifre. Comunque, se la lunghezza del codice di accesso utente è modificata da 4 a 6 cifre, la centrale aggiungerà 2 cifre alla fine utilizzando le prime due cifre.

Tabella accesso limitato codice manutenzione

Queste sono le sezioni alle quali il codice manutenzione non può accedere:

[395] blocco codice installatore
[397] codice installatore
[398] codice manutenzione
[815] telefono numero 1 Centrale di Sorveglianza
[816] telefono numero 2 Centrale di Sorveglianza
[817] telefono backup Centrale Sorveglianza
[910] ID centrale
[911] password pc
[970] scarico memoria chiave sulla centrale
[975] scarico memoria centrale sulla chiave

Opzioni codice utente

Opzioni utente

1 - Accesso area 1
2 - Accesso area 2
3 - Programmazione esclusioni
4 - Inserimento perimetrale/notte
5 - Inserimento forzato (totale/notte/perimetrale)
6 - Solo attivazione
7 - Solo attivazione PGM
8 - Coercizione

Quando si accede alla sezione **[400]**, la centrale copierà i dati salvati di quella sezione in tutte le opzioni dell'utente. Dalla **[404]** alla **[432]**.

Sezione	Opzioni	Sezione	Opzioni
[400] = Opzione default	1 2 3 4 5 6 7 8	**[417]** = Utente 17:	1 2 3 4 5 6 7 8
[401] = Principale sistema:	①②③④⑤ 6 7 8	**[418]** = Utente 18:	1 2 3 4 5 6 7 8
[402] = Principale 1:	① 2 ③④⑤ 6 7 8	**[419]** = Utente 19:	1 2 3 4 5 6 7 8
[403] = Principale 2:	1 ②③④⑤ 6 7 8	**[420]** = Utente 20:	1 2 3 4 5 6 7 8
[404] = Utente 4:	1 2 3 4 5 6 7 8	**[421]** = Utente 21:	1 2 3 4 5 6 7 8
[405] = Utente 5:	1 2 3 4 5 6 7 8	**[422]** = Utente 22:	1 2 3 4 5 6 7 8
[406] = Utente 6:	1 2 3 4 5 6 7 8	**[423]** = Utente 23:	1 2 3 4 5 6 7 8
[407] = Utente 7:	1 2 3 4 5 6 7 8	**[424]** = Utente 24:	1 2 3 4 5 6 7 8
[408] = Utente 8:	1 2 3 4 5 6 7 8	**[425]** = Utente 25	1 2 3 4 5 6 7 8
[409] = Utente 9:	1 2 3 4 5 6 7 8	**[426]** = Utente 26:	1 2 3 4 5 6 7 8
[410] = Utente 10:	1 2 3 4 5 6 7 8	**[427]** = Utente 27:	1 2 3 4 5 6 7 8
[411] = Utente 11:	1 2 3 4 5 6 7 8	**[428]** = Utente 28:	1 2 3 4 5 6 7 8
[412] = Utente 12:	1 2 3 4 5 6 7 8	**[429]** = Utente 29:	1 2 3 4 5 6 7 8
[413] = Utente 13:	1 2 3 4 5 6 7 8	**[430]** = Utente 30:	1 2 3 4 5 6 7 8
[414] = Utente 14:	1 2 3 4 5 6 7 8	**[431]** = Utente 31:	1 2 3 4 5 6 7 8
[415] = Utente 15:	1 2 3 4 5 6 7 8	**[432]** = Utente 32:	1 2 3 4 5 6 7 8
[416] = Utente 16:	1 2 3 4 5 6 7 8		

Le opzioni dei codici utente Principale di Sistema, Principale 1 e Principale 2 non possono essere modificate. Tuttavia, se la divisione in aree non è abilitata, le opzioni dei codici Principale 1 e Principale 2 saranno uguali a quelle del codice Principale di Sistema.

Codici di rapporto utente (Default = FF)

Sezione	Inserimento	Disinserimento/ Cancellazione Allarme	Sezione	Inserimento	Disinserimento/ Cancellazione Allarme
[471] = Principale sistema:	____/____	____/____	**[487]** = Utente 17:	____/____	____/____
[472] = Principale 1:	____/____	____/____	**[488]** = Utente 18:	____/____	____/____
[473] = Principale 2:	____/____	____/____	**[489]** = Utente 19:	____/____	____/____
[474] = Utente 4:	____/____	____/____	**[490]** = Utente 20:	____/____	____/____
[475] = Utente 5:	____/____	____/____	**[491]** = Utente 21:	____/____	____/____
[476] = Utente 6:	____/____	____/____	**[492]** = Utente 22:	____/____	____/____
[477] = Utente 7:	____/____	____/____	**[493]** = Utente 23:	____/____	____/____
[478] = Utente 8:	____/____	____/____	**[494]** = Utente 24:	____/____	____/____
[479] = Utente 9:	____/____	____/____	**[495]** = Utente 25:	____/____	____/____
[480] = Utente 10:	____/____	____/____	**[496]** = Utente 26:	____/____	____/____
[481] = Utente 11:	____/____	____/____	**[497]** = Utente 27:	____/____	____/____
[482] = Utente 12:	____/____	____/____	**[498]** = Utente 28:	____/____	____/____
[483] = Utente 13:	____/____	____/____	**[499]** = Utente 29:	____/____	____/____
[484] = Utente 14:	____/____	____/____	**[500]** = Utente 30:	____/____	____/____
[485] = Utente 15:	____/____	____/____	**[501]** = Utente 31:	____/____	____/____
[486] = Utente 16:	____/____	____/____	**[502]** = Utente 32:	____/____	____/____

Programmazione di sistema

[700] Opzioni generali sistema — **Neretto = Configurazione di default**

Opzione		OFF	ON
[1]	Divisione in aree	☐ **Disabilitata**	☐ Abilitata
[2]	N/D	☐ N/D	☐ N/D
[3]	Avviso sonoro guasto (escluso guasto CA)	☐ **Disabilitata**	☐ Abilitata
[4]	Avviso sonoro guasto CA	☐ **Disabilitata**	☐ Abilitata
[5]	N/D	☐ N/D	☐ N/D
[6]	Fine ritardo entrata	☐ **Disabilitata**	☐ Abilitata
[7]	Supervisione manomissione su modulo bus	☐ **Disabilitata**	☐ Abilitata
[8]	N/D	N/D	N/D

[701] Opzioni generali codice — **Neretto = Configurazione di default**

Opzione		OFF	ON
[1]	Lunghezza codice di accesso	☐ 6 cifre	☐ **4 cifre**
[2]	Blocco codice principale	☐ **Disabilitata**	☐ Abilitata
[3]	Modo confidenziale	☐ **Disabilitata**	☐ Abilitata
[4]	Per uscire dal modo confidenziale	☐ **Inserire Codice**	☐ Premere un tasto
[5]	Temporizzatore modo confidenziale	☐ **2 minuti**	☐ 5 secondi
[6]	N/D	☐ N/D	☐ N/D
[7]	N/D	☐ N/D	☐ N/D
[8]	N/D	☐ N/D	☐ N/D

[702] Opzioni aggressione — **Neretto = Configurazione di default**

Opzione		OFF	ON
[1]	Aggressione 1	☐ **Disabilitata**	☐ Abilitata
[2]	Aggressione 2	☐ **Disabilitata**	☐ Abilitata
[3]	Aggressione 3	☐ **Disabilitata**	☐ Abilitata
[4]	Aggressione 1: Allarme silenzioso o sonoro	☐ **Silenzioso**	☐ Sonoro
[5]	Aggressione 2: Allarme silenzioso o sonoro	☐ **Silenzioso**	☐ Sonoro
[6]	Aggressione 3: Allarme silenzioso o sonoro	☐ **Silenzioso**	☐ Sonoro
[7]	N/D	N/D	N/D
[8]	N/D	N/D	N/D

[703] Opzioni 1 inserimento/disinserimento — **Neretto = Configurazione di default**

Opzione		OFF	ON
[1]	Inserimento rapido totale/forzato	☐ Disabilitata	☐ **Abilitata**
[2]	Inserimento rapido perimetrale	☐ Disabilitata	☐ **Abilitata**
[3]	Inserimento rapido notte	☐ Disabilitata	☐ **Abilitata**
[4]	Programmazione esclusioni rapida	☐ Disabilitata	☐ **Abilitata**
[5]	Limita inserimento con guasto batteria	☐ **Disabilitata**	☐ Abilitata
[6]	Limita inserimento con guasto manomissione (Zona + Modulo bus)	☐ **Disabilitata**	☐ Abilitata
[7]	N/D	☐ N/D	☐ N/D
[8]	Inserimento/disinserimento con VDMP3	☐ Disabilitata	☐ **Abilitata**

[704] Opzioni 2 inserimento/disinserimento — **Neretto = Configurazione di default**

Opzione		OFF	ON
[1]	Inserimento totale cambia in inserimento forzato	☐ Disabilitata	☐ **Abilitata**
[2]	Inserimento perimetrale cambia in inserimento perimetrale forzato	☐ Disabilitata	☐ **Abilitata**
[3]	Inserimento notte cambia in inserimento notte forzato	☐ Disabilitata	☐ **Abilitata**
[4]	N/D	☐ N/D	☐ N/D
[5]	Impulso sirena con inserimento/disinserimento da tastiera	☐ **Disabilitata**	☐ Abilitata
[6]	Beep su ritardo uscita	☐ Disabilitata	☐ **Abilitata**
[7]	Nessun beep su ritardo uscita e no impulso sirena con inserimento perimetrale/notte	☐ Disabilitata	☐ **Abilitata**
[8]	N/D	☐ N/D	☐ N/D

[705] Opzioni generali 1 — **Neretto = Configurazione di default**

Opzione		OFF	ON
[1]	Raddoppio zona ATZ	☐ **Disabilitata**	☐ Abilitata
[2]	Opzioni cablaggio ATZ	☐ **Serie**	☐ Parallelo

[3] e [4]

[3]	[4]	Opzioni riconoscimento manomissione tastiera/mo-dulo bus*	
OFF	OFF	Disabilitato	SOLO GUASTO
OFF	**ON**	SOLO GUASTO	SOLO GUASTO
ON	OFF	Disinserito: SOLO GUASTO Inserito: segue tipo allarme zona	SOLO GUASTO
ON	ON	Disinserito: ALLARME SONORO Inserito: segue tipo allarme zona	ALLARME SONORO

*Riconoscimento della manomissione della tastiera/modulo bus solo se sezione **[700]** opzione **[7]** è abilitata. Quando si abilita il riconoscimento manomissione, occorre abilitare l'Opzione 2 (Resistenze di fine linea) all'indirizzo **[706]** e utilizzare il doppio bilanciamento (2 Resistenze da 1kΩ) sulle zone cablate.

[5]	Genera manomissione su zona esclusa	☐ No	☐ **Si**
[6] e [7]	Opzioni supervisione		

[6]	[7]	Opzioni supervisione tastiera/modulo bus	
OFF	OFF	Disabilitato	Disabilitato
OFF	**ON**	SOLO GUASTO	SOLO GUASTO
ON	OFF	Disinserito: SOLO GUASTO Inserito: segue tipo allarme zona	SOLO GUASTO
ON	ON	Disinserito: ALLARME SONORO Inserito: segue tipo allarme zona	ALLARME SONORO

[8]	N/D	☐ N/D	☐ N/D

[706] Opzioni generali 2 — **Neretto = Configurazione di default**

Opzione		OFF	ON
[1]	N/D	☐ N/D	☐ N/D
[2]	Resistenze di fine linea	☐ **Disabilitata**	☐ Abilitata
[3]	N/D	☐ N/D	☐ N/D
[4}	Ingresso 1 APR-ZX8 ID A	☐ **Zona A**	☐ Ingresso manomissione
[5}	Ingresso 1 APR-ZX8 ID B	☐ **Zona B**	☐ Ingresso manomissione
[6]	Ingresso 1 APR-ZX8 ID C	☐ **Zona C**	☐ Ingresso manomissione
[7]	N/D	N/D	N/D
[8]	N/D	N/D	N/D

Temporizzatori sistema

Sezione	Dati		Descrizione
[710]	____/____/____	(da 000 a 255) secondi	Ritardo entrata 1 (default 045)
[711]	____/____/____	(da 000 a 255) secondi	Ritardo entrata 2 (default 045)
[712]	____/____/____	(da 000 a 255) max 15	Contatore limitazione allarmi zona (Default 005)
[713]	____/____/____	(da 000 a 255) secondi	Tempo Intellizone (default 048)
[714]	____/____/____	(da 000 a 255) minuti	Tempo riciclo allarme (default 000)
[715]	____/____/____	(da 000 a 255)	Contatore riciclo allarme (default 000)
[716]	____/____/____	(da 000 a 255) minuti	Tempo blocco tastiera (default 000)
[717]	____/____/____	(da 000 a 255) tentativi prima del blocco	Contatore blocco tastiera (default 000)
[718]	____/____/____	N/D	N/D
[719]	____/____/____	(da 000 a 255) giorni	Ritardo chiusura delinquenza (default 000)
[720]	____/____/____	(da 000 a 255) secondi	Istantanee / Ritardate = Zone istantanee o che seguono il ritardo programmato nella sezione **[720]** durante l'inserimento Perimetrale e Notte (di default è 015 secondi / 000 = zone istantanee) per funzione StayD
[721]	____/____/____	(da 000 a 255) secondi	Ritardo inserimento (ritardo delle zone con reinserimento). default = 000 (nessun ritardo) per funzione StayD

Programmazione aree

Sezione [741]: Opzioni area 1	OFF	ON
[1] Autoinserimento a orario	☐ **Disabilitata**	☐ Abilitata
[2] Autoinserimento con nessun movimento	☐ **Disabilitata**	☐ Abilitata
[3] & [4] Modo inserimento autoinserimento	☐ Vedi tabella	☐ Vedi tabella
[5] Cambia in inserimento perimetrale se non è attivata una zona ritardata di ingresso	☐ **Disabilitata**	☐ Abilitata
[6] zona segui diventa ritardo entrata 2 quando zona ritardata è esclusa	☐ **Disabilitata**	☐ Abilitata
[7] & [8] N/D	N/D	N/D

[3]	[4]	
OFF	**OFF**	Totale
OFF	ON	Notte
ON	OFF	Perimetrale

Sezione [742]: Opzioni area 2	OFF	ON
[1] Autoinserimento a orario	☐ **Disabilitata**	☐ Abilitata
[2] Autoinserimento con nessun movimento	☐ **Disabilitata**	☐ Abilitata
[3] & [4] Modo inserimento autoinserimento	☐ Vedi tabella	☐ Vedi tabella
[5] Cambia in inserimento perimetrale se non è attivata una zona ritardata di ingresso	☐ **Disabilitata**	☐ Abilitata
[6] zona segui diventa ritardo entrata 2 quando zona ritardata è esclusa	☐ **Disabilitata**	☐ Abilitata
[7] & [8] N/D	N/D	N/D

[3]	[4]	
OFF	**OFF**	Totale
OFF	ON	Notte
ON	OFF	Perimetrale

Temporizzatori area

Sezione	Dati	Descrizione
[745]	_____/_____/_____ (da 000 a 255) secondi	Ritardo uscita area 1 (default 060)
[746]	_____/_____/_____ (da 000 a 255) secondi	Ritardo uscita area 2 (default 060)
[747]	_____/_____/_____ (da 000 a 255) minuti	Durata sirena area 1 (default 004)
[748]	_____/_____/_____ (da 000 a 255) minuti	Durata sirena area 2 (default 004)
[749]	_____/_____/_____ (da 000 a 255) x 15 minuti	Nessun movimento area 1(default 000)
[750]	_____/_____/_____ (da 000 a 255) x 15 minuti	Nessun movimento area 2 (default 000)
[761]	_____/_____/_____ HH:MM	Ora autoinserimento area 1 (default 00:00)
[762]	_____/_____/_____ HH:MM	Ora autoinserimento area 2 (default 00:00)

Programmazione comunicazioni

[800]: Opzioni combinatore	OFF	ON
	☐ Vedi tabella	☐ Vedi tabella

[1] & [2] — **Opzioni monitoraggio linea telefono (TLM)**

[1]	[2]	
OFF	**OFF**	Disabilitato
OFF	ON	Quando inserito: solo guasto Quando disinserito: solo guasto
ON	OFF	Quando disinserito: solo guasto Quando inserito: allarme sonoro
ON	ON	Allarmi silenziosi diventano sonori

[3] Cambia in decadica al 5° tentativo	☐ **Disabilitata**	☐ Abilitata
[4] Chiamata alternata	☐ **Disabilitata**	☐ Abilitata
[5] Chiamata forzata	☐ Disabilitata	☐ **Abilitata**
[6] Chiamata con selezione DTMF	☐ Disabilitata	☐ **Abilitata**
[7] Rapporto impulsi	☐ 1:2	☐ **1:1.5**
[8] Combinatore telefonico	☐ **Abilitato**	☐ Disabilitato

[801]: Opzioni combinatore	OFF	ON
[1] Invia rapporto disinserimento sistema	☐ Sempre	☐ **Dopo allarme**
[2] Invia rapporto ripristino zona	☐ **Fine sirena**	☐ Chiusura zona

[3] e [4] Trasmissione rapporto di auto-test

[3]	[4]	Opzioni Trasmissione rapporto di Auto-Test
OFF	**OFF**	La trasmissione del codice di Test avviene nei giorni programmati nella sezione **[840]** nel tempo programmato nella sezione **[850]** (default)
OFF	ON	A centrale disinserita: La trasmissione del rapporto di test avviene dopo il tempo programmato nella sezione **[852]**. A centrale inserita: La trasmissione del rapporto di test avviene dopo il tempo programmato nella sezione **[851]**.
ON	OFF	La centrale trasmette il codice di rapporto Test ogni ora dei minuti programmati nella sezione **[850]** (le ultime due cifre). Le prime due cifre della sezione **[850]** vengono ignorate. Esempio: Se 10:25 è programmato nella sezione **[850]**, il rapporto del codice di Test sarà trasmesso alle 25 di ogni ora, alle 11:25, alle 12:25 ecc.
ON	ON	Il codice di rapporto Test sarà trasmesso quando una delle condizione dell'opzione seconda o terza, sopra riportata. (opzione **[3]** = OFF e **[4]** = ON / opzioni **[3]** = ON e **[4]** = OFF.

da **[5]** a **[8]**	N/D	N/D

[802]: Opzioni 1 direzione chiamata evento	OFF	ON
[1] Chiamata tel. #1 per codici rapporto inserimento/disinserimento	☐ Disabilitata	☐ **Abilitata**
[2] Chiamata tel. #2 per codici rapporto inserimento/disinserimento	☐ Disabilitata	☐ **Abilitata**
[3] Chiamata cercapersone per codici rapporto inserimento/disinserimento	☐ **Disabilitata**	☐ Abilitata
[4] N/D	N/D	N/D
[5] Chiamata tel. #1 per codici rapporto allarme/ripristino	☐ Disabilitata	☐ **Abilitata**
[6] Chiamata tel. #2 per codici rapporto allarme/ripristino	☐ Disabilitata	☐ **Abilitata**
[7] Chiamata cercapersone per codici rapporto allarme/ripristino	☐ Disabilitata	☐ **Abilitata**
[8] N/D	N/D	N/D

[803]: Opzioni 2 direzione chiamata evento	OFF	ON
[1] Chiamata tel. #1 per codici rapporto manomissione/ripristino	☐ Disabilitata	☐ **Abilitata**
[2] Chiamata tel. #2 per codici rapporto manomissione/ripristino	☐ Disabilitata	☐ **Abilitata**
[3] Chiamata cercapersone per codici rapporto manomissione/ripristino	☐ **Disabilitata**	☐ Abilitata
[4] N/D	N/D	N/D
[5] Chiamata tel. #1 per codici rapporto guasto/ripristino	☐ Disabilitata	☐ **Abilitata**
[6] Chiamata tel. #2 per codici rapporto guasto/ripristino	☐ Disabilitata	☐ **Abilitata**
[7] Chiamata cercapersone per codici rapporto guasto/ripristino	☐ **Disabilitata**	☐ Abilitata
[8] N/D	N/D	N/D

[804]: Opzioni 2 direzione chiamata evento	OFF	ON
[1] Chiamata tel. #1 per codici rapporto speciale	☐ Disabilitata	☐ **Abilitata**
[2] Chiamata tel. #2 per codici rapporto speciale	☐ Disabilitata	☐ **Abilitata**
[3] Chiamata cercapersone per codici rapporto speciale	☐ **Disabilitata**	☐ Abilitata
[4] N/D	N/D	N/D
[5] Chiamata vocale su allarme zona (furto/incendio)	☐ Disabilitata	☐ **Abilitata**
[6] Chiamata vocale su allarme aggressione	☐ Disabilitata	☐ **Abilitata**
[7] Chiamata vocale su allarme paramedico	☐ Disabilitata	☐ **Abilitata**
[8] N/D	N/D	N/D

Configurazione comunicazioni

Sezione	Dati	Descrizione
[810]	_____/_____ TEL1 TEL2	Formato rapporto 0 = Ademco Slow 1 = Silent Knight Fast 2 = Sescoa 3 = Ademco Express 4 = **Ademco Contact ID** (default) 5 = SIA
[811]	____/____/____/____	Numero cliente area 1
[812]	____/____/____/____	Numero cliente area 2

[815] ___/
NUMERO TELEFONO 1 CENTRALE SORVEGLIANZA

[816] ___/
NUMERO TELEFONO 2 CENTRALE SORVEGLIANZA

[817] ___/
NUMERO TELEFONO BACK UP

[818] ___/
NUMERO TELEFONO CERCAPERSONE

[819] ___/
MESSAGGIO NUMERICO INVIATO CON RAPPORTO A CERCAPERSONE

Per i numeri di telefono personali, vedere i Menu Rapidi Combinatore Principale e Installatore.

Funzione speciale tasti per numeri telefonici	
Premere	**Azione o valore**
[DISINS]/[OFF]	*
[ESCL]/[BYP]	#
[MEM]	Cambia da selezione a impulsi a selezione a toni o viceversa
[GUASTO]/[TBL]	Pausa di 4 secondi
[NOTTE]/[SLEEP]	Cancella la cifra attuale
[⏻]	Inserisce uno spazio

Per cancellare il numero telefonico/numero messaggio, premere e tenere premuto il tasto **[NOTTE]/[SLEEP]** per tre secondi nella rispettiva sezione.

Temporizzatori comunicazioni

Sezione		Dati	Descrizione
[830]	____/____/____	(da 000 a 255) x 2 sec.	Ritardo guasto TLM (default 016)
[831]	____/____/____	(da 000 a 255) max 32	Numero Massimo tentative chiamata (default 008)
[832]	____/____/____	(da 000 a 255) sec. (max 127)	Ritardo tra i tentativi (default 020) (anche con modulo VDMP3)
[833]	____/____/____	(da 000 a 255) secondi	Ritardo trasmissione allarmi (default 000)
[834]	____/____/____	(da 000 a 255) sec. (max 127)	Ritardo invio rapporto cercapersone (default 020)
[835]	____/____/____	(da 000 a 255) max 10	Ripetizione messaggio rapporto cercapersone (default 003)
[836]	____/____/____	(da 000 a 255) sec. (max 127)	Ritardo invio rapporto personale con modulo VDMP3 (default 020)
[837]	____/____/____	(da 000 a 255) max 10	Ripetizione messaggio rapporto personale (default 003)
[838]	____/____/____	(da 000 a 255) secondi	Ritardo chiusura recente (default 000)
[839]	____/____/____	(da 000 a 255) minuti	Ritardo invio rapporto mancanza rete (default 015)
[840]	____/____/____	(da 000 a 255) giorni	Rapporto test automatico (default 000)
[841]	____/____/____	(da 000 a 255) giorni	Numero Massimo tentativi chiamate vocali/VDMP3 (default 000)
Sezione		**Dati**	**Descrizione**
[850]	____/____/____	HH: MM	Ora del giorno rapporto test automatico (default 00:00)
[851]	____/____/____	(da 000 a 255) x 1 min.	Ritardo rapporto a centrale inserita (default 000)
[852]	____/____/____	(da 000 a 255) x 1 min.	Ritardo rapporto a centrale inserita (default 000)

Codici di rapporto inserimento speciali (Default = FF)

Sezione	Dati	Descrizione	Sezione	Dati	Descrizione
[860]	_____/_____	Autoinserimento	[861]	_____/_____	Inserimento rapido
	_____/_____	Chiusura ritardata		_____/_____	Inserimento da PC
	_____/_____	Nessun movimento		_____/_____	Inserimento con chiave
	_____/_____	Inserimento parziale		_____/_____	Uso futuro

Codici di rapporto disinserimento speciali (Default = FF)

Sezione	Dati	Descrizione
[862]	_____/_____	Cancellazione autoinserimento
	_____/_____	Disinserimento da PC
	_____/_____	Cancellazione allarme da utente o WinLoad
	_____/_____	Uso futuro

Codici di rapporto allarme speciali (Default = FF)

Sezione	Dati	Descrizione	Sezione	Dati	Descrizione
[863]	_____/_____	Emergenza	[864]	_____/_____	Interruzione zona
	_____/_____	Ausiliario		_____/_____	Coercizione
	_____/_____	Incendio		_____/_____	Blocco tastiera
	_____/_____	Chiusura recente		_____/_____	Uso futuro

Codici di rapporto guasti sistema (Default = FF)

Sezione	Dati	Descrizione	Sezione	Dati	Descrizione
[865]	_____/_____	Uso futuro	[867]	_____/_____	Errore comunicazione
	_____/_____	Guasto CA		_____/_____	Uso futuro
	_____/_____	Guasto batteria		_____/_____	Modulo perso
	_____/_____	Alimentatore ausiliario		_____/_____	Manomissione modulo
[866]	_____/_____	Sovraccarico uscita sirena	[868]	_____/_____	Guasto CA modulo
	_____/_____	Scollegamento uscita sirena		_____/_____	Batteria modulo bassa/mancante
	_____/_____	Perdita orario		_____/_____	Uso futuro
	_____/_____	Uso futuro		_____/_____	Uso futuro

Codici di rapporto ripristino guasti sistema (Default = FF)

Sezione	Dati	Descrizione	Sezione	Dati	Descrizione
[870]	_____/_____	TLM	[872]	_____/_____	Errore comunicazione
	_____/_____	Guasto CA		_____/_____	Uso futuro
	_____/_____	Guasto batteria		_____/_____	Modulo perso
	_____/_____	Alimentatore ausiliario		_____/_____	Manomissione modulo
[871]	_____/_____	Sovraccarico uscita sirena	[873]	_____/_____	Guasto CA modulo
	_____/_____	Scollegamento uscita sirena		_____/_____	Uso futuro
	_____/_____	Perdita orario		_____/_____	Uso futuro
	_____/_____	Uso futuro		_____/_____	Uso futuro

Codici di rapporto speciali sistema (Default = FF)

Sezione	Dati	Descrizione	Sezione	Dati	Descrizione
[875]	_____/_____	Riavvio	[878]	_____/_____	Disinserimento con chiave
	_____/_____	Rapporto di prova		_____/_____	Disinserimento con chiave dopo allarme
	_____/_____	Uso futuro		_____/_____	Allarme cancellato da chiave
	_____/_____	Uscita WinLoad		_____/_____	N/D
[876]	_____/_____	Accesso installatore			
	_____/_____	Uscita installatore			
	_____/_____	Chiusura delinquenza			
	_____/_____	Uso futuro			

Cancella Rapporto Codici

[966]	**Cancella Rapporto Codici**		**Neretto** = Default
	Opzione	**OFF**	**ON**
	[1] Cancella codici rapporto zone	☐ Disabilitata	☐ **Abilitata**
	[2] Cancella codici rapporto utenti	☐ Disabilitata	☐ **Abilitata**
	[3] Cancella codici rapporto inserimento/disinserimento/allarme	☐ Disabilitata	☐ **Abilitata**
	[4] Cancella codici rapporto guasti	☐ Disabilitata	☐ **Abilitata**
	[5] Cancella codici rapporti speciali sitema	☐ Disabilitata	☐ **Abilitata**

Reset a default dei codici rapporto

[967]	Reset a default dei codici rapporto		Neretto = Default
	Opzione	**OFF**	**ON**
	[1] Reset a default dei codici rapporto zone	☐ Disabilitata	☐ **Abilitata**
	[2] Reset a default dei codici rapporto utenti	☐ Disabilitata	☐ **Abilitata**
	[3] Reset a default dei codici rapporto inserimento/disinserimento/allarme	☐ Disabilitata	☐ **Abilitata**
	[4] Reset a default dei codici rapporto guasti	☐ Disabilitata	☐ **Abilitata**
	[5] Reset a default dei codici rapporti speciale sistema	☐ Disabilitata	☐ **Abilitata**

Programmazione WinLoad

WinLoad Opzioni

Sezione [900]: Opzione WinLoad	OFF	ON
[1] Richiamata	☐ **Disabilitata**	☐ Abilitata
[2] Trasmissione automatica memoria eventi	☐ **Disabilitata**	☐ Abilitata
[3] a [8] N/D	N/D	N/D

Temporizzatori WinLoad

Sezione		Dati	Descrizione
[901]	____/____/____	(000 to 255) squilli	Numero di squilli anche con modulo VDMP3 (default 008)
[902]	____/____/____	(000 to 255) secondi	Ritardo scavalcamento segreteria telefonica (default 030)
[910]	____/____/____	Identificatore centrale	
[911]	____/____/____	Password PC	

[915] ___/

NUMERO DI TELEFONO PC

Altre configurazioni e modi

[950] Ripristina tutte le sezioni programmabili ai valori di default di fabbrica
[955] Cancella tutti i guasti dei moduli bus (rimuovi i moduli scollegati dal bus)
[960] Trova numero di serie senza fili
[970] Scarica memoria chiave nella centrale (vedi Manuale di Riferimento e Installazione)
[975] Carica su chiave di memoria nella centrale (vedi Manuale di Riferimento e Installazione)
[980] Visualizzazione numero di versione di centrale .(Premere **[INVIO]** per visualizzare cifra successiva)

Appendice 1: Elenco codici di rapporto Ademco Contact ID

CID #	Codice rapporto	Valore Program.
Allarmi medici - 100		
100	Allarme medico*	**01**
101	Trasmettitore a pendaglio	**02**
102	Mancato rapporto	**03**
Allarmi incendio - 110		
110	Allarme incendio	**04**
111	Fumo	**05**
112	Combustione	**06**
113	Allagamento	**07**
114	Calore	**08**
115	Porta con maniglia di trazione	**09**
116	Condotto	**0A**
117	Fiamma	**0B**
118	Allarme imminente	**0C**
Allarmi panico - 120		
120	Allarme panico	**0D**
121	Coercizione	**0E**
122	Silenzioso	**0F**
123	Sonoro	**10**
124	Coercizione – accesso concesso	**11**
125	Coercizione – uscita concessa	**12**
Allarmi intrusione - 130		
130	Intrusione	**13**
131	Perimetrale	**14**
132	Interna	**15**
133	24 ore	**16**
134	Entrata/uscita	**17**
135	Giorno/notte	**18**
136	Esterna	**19**
137	Manomissione	**1A**
138	Allarme imminente	**1B**
139	Intrusione confermata	**1C**
Allarmi generali - 140		
140	Allarme generale	**1D**
141	Circuito verifica aperto	**1E**
142	Circuito verifica in corto circuito	**1F**
143	Guasto modulo espansione	**20**
144	Manomissione sensore	**21**
145	Manomissione modulo espansione	**22**
146	Intrusione silenziosa	**23**
147	Guasto supervis. sensore	**24**
Allarmi non intrusione 24 ore - 150 e 160		
150	Non intrusione 24 ore	**25**
151	Gas rivelato	**26**
152	Refrigerazione	**27**
153	Perdita calore	**28**
154	Perdita acqua	**29**
155	Rottura sensore a lamina	**2A**
156	Guasto giorno	**2B**
157	Livello basso bombola gas	**2C**
158	Alta temperatura	**2D**
159	Bassa temperatura	**2E**
161	Perdita flusso d'aria	**2F**
162	Rivelato monossido di carbonio	**30**
163	Livello serbatoio	**31**
Supervisione incendio - 200 e 210		
200	Supervisione incendio	**32**
201	Pressione bassa acqua	**33**
202	CO2 bassa	**34**
203	Sensore valvola a saracinesca	**35**
204	Livello basso acqua	**36**
205	Pompa attivata	**37**
206	Pompa guasta	**38**
Guasti sistema - 300 e 310		
300	Guasto sistema	**39**
301	Mancanza tensione di rete	**3A**
302	Batteria bassa sistema	**3B**
303	Somma di controllo RAM errata	**3C**
304	Somma di controllo ROM	**3D**
305	Ripristino sistema	**3E**
306	Program. centr. d'allarme cambiata	**3F**
307	Mancata prova automatica	**40**
308	Spegnimento sistema	**41**
309	Mancata prova batteria	**42**
310	Mancanza connessione a terra	**43**
311	Batteria mancante/esaurita	**44**
312	Limite sovracorrente alimentatore	**45**
313	Ripristino tecnico	**46**
Guasti dispositivo sonoro/relè - 320		
320	Dispositivo sonoro/relè	**47**
321	Sirena 1	**48**
322	Sirena 2	**49**
323	Relè allarme	**4A**
324	Relè guasto	**4B**
325	Relè inversione	**4C**
326	Notifica controllo dispositivo elettrico #3	**4D**
327	Notifica controllo dispositivo elettrico #4	**4E**
Guasti periferiche sistema - 330 e 340		
330	Periferica sistema	**4F**
331	Circuito verifica aperto	**50**
332	Circuito verifica in corto circuito	**51**
333	Guasto modulo espansione	**52**
334	Guasto ripetitore	**53**
335	Manca carta su stampante locale	**54**
336	Guasto stampante locale	**55**
337	Mancanza tensione continua modulo espansione	**56**
338	Batteria bassa modulo espansione	**57**
339	Ripristino modulo espansione	**58**
341	Manomissione modulo espansione	**59**
342	Mancanza tensione alternata modulo espansione	**5A**
343	Mancata prova automatica modulo espansione	**5B**
344	Rivelato disturbo ricevitore RF	**5C**
Guasti comunicazione - 350 e 360		
350	Comunicazione	**5D**
351	Guasto Telco 1	**5E**
352	Guasto Telco 2	**5F**
353	Portata lungo raggio	**60**
354	Mancata comunicazione	**61**
355	Perdita supervisione radio	**62**
356	Perdita di verifica centrale	**63**
357	Problema VSWR portata lungo raggio	**64**
Guasti circuito protezione - 370		
370	Circuito protezione	**65**
371	Circuito protezione aperto	**66**
372	Circuito protezione in corto circuito	**67**
373	Guasto incendio	**68**
374	Allarme errore uscita	**69**
375	Guasto zona panico	**6A**
376	Guasto zona antirapina	**6B**
377	Guasto allarme ripetuto	**6C**
378	Guasto coincidenza zone	**6D**
Guasti sensori - 380 e 390		
380	Guasto sensore	**6E**
381	Perdita supervisione - RF	**6F**
382	Perdita supervisione - RPM	**70**
383	Manomissione sensore	**71**
384	Batteria bassa trasmettitore RF	**72**
385	Alta sensibilità rivelatore di fumo	**73**
386	Bassa sensibilità rivelatore di fumo	**74**

CID #	Codice rapporto	Valore Program.
387	Alta sensibilità rivelatore di intrusione	**75**
388	Bassa sensibilità rivelatore di intrusione	**76**
389	Guasto prova automatica sensore	**77**
391	Guasto sorveglianza sensore	**78**
392	Errore compensazione moto	**79**
393	Allerta manutenzione	**7A**
Disinserimento/inserimento - 400		
400	Disinserimento/ inserimento	**7B**
401	Disinserimento/ inserimento da utente	**7C**
402	Disinserimento/ inserimento gruppo	**7D**
403	Disinserimento/ inserimento automatico	**7E**
404	Disinserimento/ inserimento ritardato	**5E**
405	Disinserimento/ inserimento differito	**5F**
406	Annulla	**7F**
407	Inserimento/ disinserimento remoto	**80**
408	Inserimento rapido	**81**
409	Disinserimento/inserimen- to interruttore a chiave	**82**
Accesso remoto - 410		
411	Fatta richiesta richiamata	**83**
412	Esito positivo scaricamento dati	**84**
413	Esito negativo scaricamento dati	**85**
414	Spegnimento sistema	**86**
415	Spegnimento combinatore	**87**
416	Esito positivo caricamento dati	**88**
Controllo accesso - 420 e 430		
421	Accesso negato	**89**
422	Rapporto accesso da utente	**8A**
423	Accesso forzato	**8B**
424	Uscita negata	**8C**
425	Uscita concessa	**8D**
426	Apertura aiutata porta accesso	**8E**
427	Guasto monitor stato porta punto accesso	**8F**
428	Richiesta punto accesso per uscire	**90**
429	Entrata modo programma accesso	**91**
430	Uscita modo programma accesso	**92**
431	Cambio livello minaccia accesso	**93**
432	Guasto relè/innesco accesso	**94**

CID #	Codice rapporto	Valore Program.
433	Deviazione RTE accesso	**95**
434	Deviazione DSM accesso	**96**
Inserimento - 440 e 450		
441	Inserito perimetrale	**97**
442	Inserito perimetrale con interruttore a chiave	**98**
450	Inadempienza disinseri- mento/inserimento	**99**
451	Disinserimento/ inserimento anticipato	**9A**
452	Disinserimento/ inserimento ritardato	**9B**
453	Mancato disinserimento	**9C**
454	Mancato inserimento	**9D**
455	Mancato inserimento automatico	**9E**
456	Inserimento parziale	**9F**
457	Errore uscita (utente)	**A0**
458	Utente nell'edificio	**A1**
459	Inserimento recente	**A2**
Sistema - 460		
461	Immissione codice errato	**A3**
462	Immissione codice valido	**A4**
463	Reinserimento dopo allarme	**A5**
464	Tempo allungato inserimento automatico	**A6**
465	Ripristino allarme panico	**A7**
466	Assistenza on/off edificio	**A8**
Relè dispositivo sonoro disabilitato - 520		
520	Dispositivo sonoro/ relè disabilitato	**A9**
521	Sirena 1 disabilitata	**AA**
522	Sirena 2 disabilitata	**AB**
523	Relè allarme disabilitato	**AC**
524	Relè guasto disabilitato	**AD**
525	Relè inversione disabilitato	**AE**
526	Notifica controllo dispositivo elettrico #3 disabilitata	**AF**
527	Notifica controllo dispositivo elettrico #4 disabilitata	**B0**
Moduli - 530		
531	Aggiunto modulo	**B1**
532	Rimosso modulo	**B2**
Disabilitazioni comunicazione - 550 e 560		
551	Combinatore disabilitato	**B3**
552	Radiotrasmettitore disabilitato	**B4**
Esclusione - 570		
570	Esclusione zona	**B5**
571	Esclusione incendio	**B6**
572	Esclusione zona 24 ore	**B7**
573	Esclusione intrusione	**B8**
574	Esclusione gruppo	**B9**
575	Esclusione allarme ripetuto	**BA**
576	Deviazione zona accesso	**BB**

CID #	Codice rapporto	Valore Program.
577	Esclusione punto accesso	**BC**
Prova/varie - 600		
601	Prova innesco manuale	**BD**
602	Rapporto prova periodica	**BE**
603	Trasmissione RF periodica	**BF**
604	Prova incendio	**C0**
605	Rapporto stato a seguire	**C1**
606	Ascolto a seguire	**C2**
607	Modo prova percorso	**C3**
608	Prova periodica – guasto sistema presente	**C4**
609	Trasmettitore video attivo	**C5**
611	Prova punto OK	**C6**
612	Punto non provato	**C7**
613	Provato percorso zona intrusione	**C8**
614	Provato percorso zona incendio	**C9**
615	Provato percorso zona panico	**CA**
616	Richiesta assistenza tecnica	**CB**
621	Ripristino registro eventi	**CC**
622	Registro eventi pieno al 50%	**CD**
623	Registro eventi pieno al 90%	**CE**
624	Superata capacità registro eventi	**CF**
625	Ripristino ora/data	**D0**
626	Ora/data non corrette	**D1**
627	Entrata modo programma	**D2**
628	Uscita modo programma	**D3**
629	Marcatura registro eventi 32 ore	**D4**
630	Cambiamento orario	**D5**
631	Inadempienza cambiamento orario	**D6**
632	Cambio orario accesso	**D7**
654	Inattività sistema	**D8**

Appendice 2: Elenco codici rapporto automatici

Evento sistema	Default Codice rapporto Contact ID quando si utilizzano le sezioni da [790] a [795]	Default Codice Rapporto SIA quando si utilizzano sezioni da [790] a [795]
Inserimento con codice utente	3 4A1 - Chiusura da utente	CL – Rapporto chiusura
Inserimento automatico	3 4A3 - Chiusura automatica	CA - Chiusura automatica
Ritardo chiusura	3 452 - Ritardo chiusura	OT - Ritardo chiusura
Assenza movimento	3 452 - Ritardo chiusura	NA - Nessuna attività
Inserimento parziale	1 574 - Esclusione gruppo	CG - Chiusura area
Inserimento rapido	3 408 - Inserimento rapido	CL - Rapporto chiusura
Inserimento con SW PC	3 4A7 - Inserimento/disinserimento remoto	CL - Rapporto chiusura
Disinserimento con codice utente	1 4A1 - Apertura da utente	OP - Rapporto apertura
Disinserimento dopo allarme* con codice utente	1 4A1 - Apertura da utente	OP - Rapporto apertura
Cancellazione allarme ** con codice utente	1 4A6 - Apertura da utente	OR - Disinserimento dopo allarme
Cancellazione inserimento automatico	1 4A5 - Apertura/chiusura posticipata	CE - Estensione chiusura
Disinserimento con SW PC	1 4A7 - Inserimento/disinserimento remoto	OP - Rapporto apertura
Disinserimento dopo un allarme con SW PC	1 4A7 - Inserimento/disinserimento remoto	OR - Disinserimento dopo allarme
Cancellazione allarme con SW PC	1 4A6 - Apertura da utente	OR - Disinserimento dopo allarme
Cancellazione allarme paramedico	1 4A6 - Apertura da utente	OR - Disinserimento dopo allarme
Zona esclusa	1 57A - Esclusione zona	UB - Esclusione zona senza tipo
Allarme zona	1 13A - Allarme furto	BA - Allarme furto
Allarme incendio	1 11A - Allarme incendio	FA - Allarme incendio
Ripristino allarme zona	3 13A - Ripristino allarme furto	BH - Ripristino allarme furto
Ripristino allarme incendio	3 11A - Ripristino allarme incendio	FH - Ripristino allarme incendio
Aggressione 1 – emergenza	1 12A - Allarme aggressione	PA - Allarme aggressione
Aggressione 2 – medico	1 1AA - Allarme medico	MA - Allarme medico
Aggressione 3 - incendio	1 115 - Pulsante antincendio	FA - Allarme incendio
Chiusura recente	3 4AA - Apertura/chiusura	CR - Chiusura recente
Chiusura globale di zona	1 574 - Esclusione gruppo	CG - Chiusura area
Allarme coercizione	1 121 - Coercizione	HA - Allarme rapina
Blocco tastiera	1 421 - Accesso negato	JA - Manomissione codice utente
Chiusura zona	1 57A - Esclusione zona	UB - Esclusione zona sena tipo
Zona manomessa	1 144 - Manomissione sensore	TA - Allarme manomissione
Ripristino zona manomessa	3 144 - Ripristino manomissione sensore	TR - Ripristino manomissione

***un sistema inserito era o è in allarme ed è stato disinserito da un utente.**
**** un sistema disinserito era o è in allarme (esempio: zona 24 ore) ed è stato disinserito da un utente.**

Guasto CA	1 3A1 - Perdita CA	AT - Guasto CA
Guasto Batteria	1 3A9 - Guasto prova batteria	YT - Guasto batteria sistema
Guasto alimentatore ausiliario	1 3AA - Guasto sistema	YP - Guasto alimentatore
Limite corrente uscita sirena	1 321 - Sirena 1	YA - Guasto sirena
Sirena assente	1 321 - Sirena 1	YA - Guasto sirena
Perdita orologio	1 626 - Ora/Data non precisa	JT - Ora modificata
Guasto circuito incendio	1 373 - Guasto incendio	FT - Guasto incendio
Interferenza RF	1 344 - Rilevazione interferenza RF	XQ - Interferenza RF
Ripristino guasto TLM	3 351 - Ripristino guasto TELCO 1	LR - Ripristino linea telefono
Ripristino guasto CA	3 3A1 - Ripristino guasto CA	AR - Ripristino CA
Ripristino guasto batteria	3 3A9 - Ripristino prova batteria	YR - Ripristino batteria sistema

Appendice 3: Inserimento dati e visualizzazione

Per accedere al modo visualizzazione dati, premere il tasto **[INVIO]/[ENTER]** dopo essere entrati in una sezione e prima di inserire qualunque dato. I tre LED sotto indicati inizieranno a lampeggiare, indicandoVi che siete nel modo visualizzazione dati.

Ogni volta che si preme il tasto **[INVIO]/[ENTER]**, la tastiera visualizzerà la cifra successive nella sezione attuale e continuerà in tutte le sezioni successive, una cifra alla volta, senza cambiare i valori programmati. Non disponibile per le sezioni che usano il metodo si selezione multipla. Premere il tasto **[CANC]/[CLEAR]** quando desiderato per uscire dal modo visualizzazione dati.

Ci sono due metodi che si possono utilizzare per inserire i dati durante il modo programmazione: Inserimento valore a cifra singola e programmazione a selezione di funzione.

Metodo inserimento valore a cifra singola

Dopo essere entrati nel modo programmazione, alcune sezioni richiederanno di inserire un valore decimale da 000 a 255. Altre sezioni richiederanno di inserire un valore esadecimale da 0 a F. I dati richiesti sono indicati chiaramente in questo manuale. Quando si inserisce la cifra finale in una sezione, la centrale ESPRIT E55 salverà automaticamente i dati inseriti e avanzerà alla sezione successiva. Riferirsi a Valori Decimali e Esadecimali a pagina 37 per vedere i tasti e il loro valore equivalente decimale e/o esadecimale.

Metodo di programmazione a selezione di funzione

Dopo essere entrati in certe sezioni, saranno visualizzate otto opzioni, dove ogni opzione da **[1]** a **[8]** rappresenta una funzione specifica. Premere il tasto corrispondente alla funzione desiderata. Questo significa che l'opzione è ON. Premere ancora il tasto per rimuovere la cifra mettendo quindi a OFF l'opzione. Premere il tasto **[CANC]/[CLEAR]** per configurare tutte le otto opzioni a OFF. Quando le opzioni sono selezionate, premere il tasto **[INVIO]/[ENTER]** per salvare e procedere alla sezione successive.

Valori decimali e esadecimali

Valore o Azione	Cosa devo premere?	Cosa vedo?	
		LED 32-zone	LED 10-zone
Valore 0 / Sostituire la cifra attuale con 0	[NOTTE]	Cancella la cifra e rimane nella sezione corrente	Cancella la cifra e rimane nella sezione corrente
Valori da 1 a 9	[1] A [9]	Zona da 1 a 9	Tasti da 1 a 9
A (solo hex)	[0]	Zona 10	Tasto 0 (10)
B (solo hex)	[DISINS]/[OFF]	Zona 11	DISINS
C (solo hex)	[ESCL]/[BYP]	Zona 12	ESCL
D (solo hex)	[MEM]	Zona 13	MEM
E (solo hex)	[GUASTO]/[TBL]	Zona 14	GUASTO
F (solo hex)	[ ]	Zona 15	[ ]
Uscita senza salvare	[CANC]/[CLEAR]	[INVIO]/[ENTER] lampeggia	[INVIO]/[ENTER] lampeggia
Salvare Dati (solo hex)	[INVIO]/[ENTER]	Avanza alla sezione successiva	Avanza alla sezione successiva

Tasti rapidi installatore

Per accedere ai tasti rapidi installatore, premere:

[INVIO]/[ENTER] + **[CODICE INSTALLATORE]** + **[MEM]** = Rapporto di prova: Invia il codice di rapporto "Rapporto di programmato nella sezione **[875]** (pagina 31) a una Centrale di Sorveglianza.

[INVIO]/[ENTER] + **[CODICE INSTALLATORE]** + **[PERIM]/[STAY]** = Cancella comunicazione: Cancella tutte le comunicazioni con il programma WinLoad o con la Centrale di Sorveglianza fino all'evento di rapporto successivo.

[INVIO]/[ENTER] + **[CODICE INSTALLATORE]** + **[NOTTE]/[SLEEP]** = Risposta a programma WinLoad: Forza la centrale a rispondere a una chiamata dalla Centrale di Sorveglianza che utilizza il programma WinLoad.

[INVIO]/[ENTER] + **[CODICE INSTALLATORE]** + **[ESCL]/[BYP]** = Chiama programma WinLoad: Chiamera il PC con il numero di telefono programmato nella sezione **[915]** (pagina 32) per avviare una comunicazione con il computer utilizzando il programma WinLoad.

[INVIO]/[ENTER] + **[CODICE INSTALLATORE]** + **[GUASTO]/[TBL]** = Modo prova installatore: Il modo di prova installatore Vi permette di effettuare le prove di movimento dei sensori mentre la sirena emetterà un suono per indicare le zone aperte. Premere ancora il tasto **[GUASTO]/[TBL]** per terminare.

Visualizzazione guasti

- Premere il tasto **[GUASTO]/[TBL]** per visualizzare i guasti. Notare che la tastiera può essere programmata per emettere un beep ogni 5 secondi ogni volta che avviene una nuova condizione di guasto. Premere il tasto **[GUASTO]/[TBL]** per fermare l'avviso acustico.
- Per visualizzare i sotto menu, premere il tasto corrispondente nel menu principale.

Menu principale guasti	Sotto menu guasti
[2] Guasto alimentazione	**[1]** Assenza o batteria bassa centrale **[2]** Guasto CA su centrale **[3]** Sovraccarico circuito ausiliario su centrale **[8]** Alimentazione bassa su modulo comunicatore GSM
[3] Guasto sirena	**[1]** Sirena scollegata dalla centrale **[2]** Sovraccarico sirena su centrale
[4] Guasto comunicazioni	**[1]** Monitoraggio linea telefonica in centrale **[2]** Errore comunicazione a Telefono Monitoraggio 1 su centrale **[3]** Errore comunicazione a Telefono Monitoraggio 1 su centrale **[4]** Errore comunicazione a telefono cercapersone su centrale **[5]** Errore comunicazione a telefono voce su centrale **[6]** Errore comunicazione a PC su centrale **[9]** Nessun servizio GSM (guasto rete GSM) **[STAY]** Guasto RF GSM
[5] Guasto cablaggio manomissione e zona	da **[1]** a **[32]** Manomissione zone e guasto cablaggio zona
[6] Guasto manomissione modulo	**[2]** Bus tastiere **[3]** Modulo ZX8 / ZX8SP **[6]** Modulo GSM
[7] Guasto circuito incendio	da **[1]** a **[32]** Guasto zone nel circuito incendio
[8] Perdita orario	
[10] Perdita supervisione modulo	**[2]** Bus tastiere/Reset sezione **[955]** **[3]** Modulo ZX8 / ZX8SP **[7]** Modulo PGM4 **[2]** Modulo VDMP3 **[2]** Modulo PCS100
[16] Guasto tastiera	
[NOTTE]/[SLEEP] Guasto Tastiera (solo tastiere MG10LEDV/H)	

Collegamenti scheda

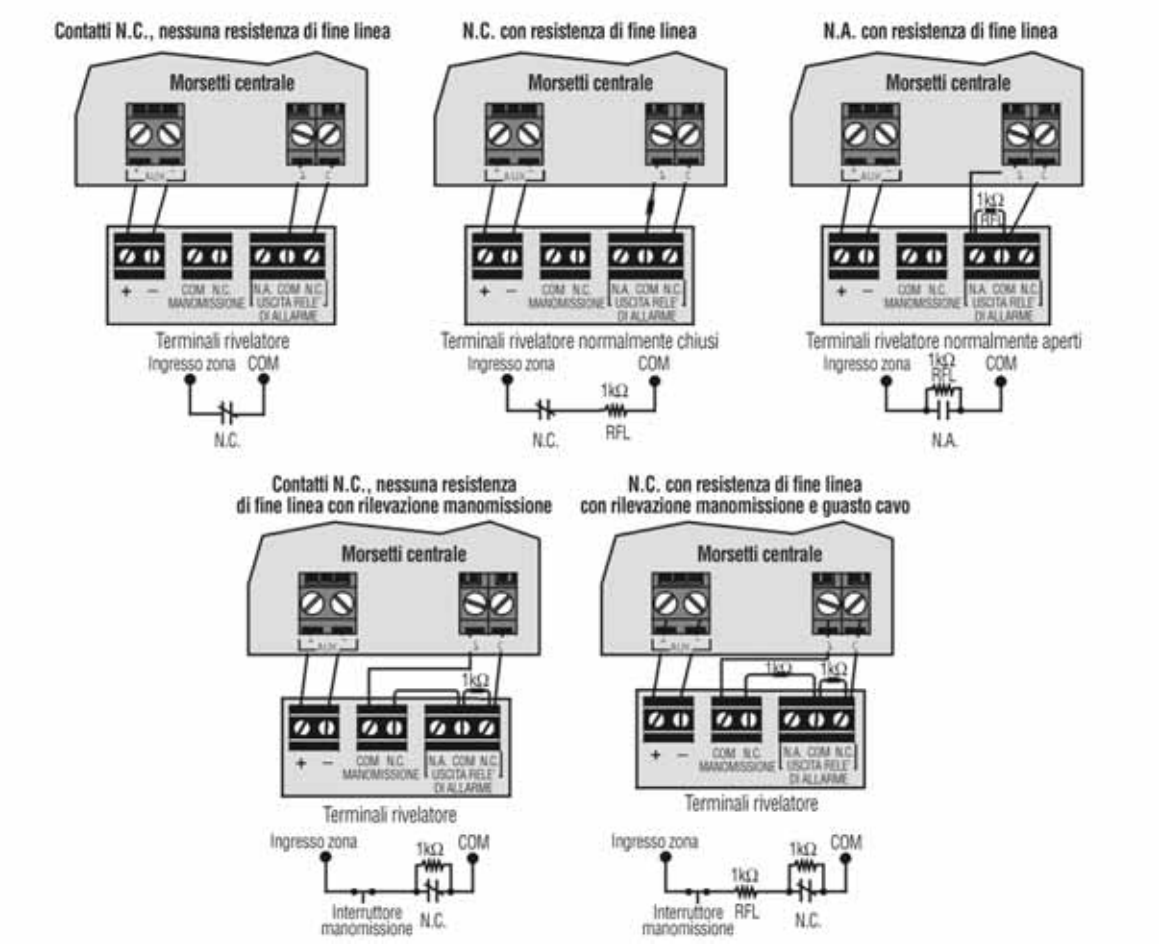

Collegamenti Zona a Tecnologia Avanzata (ATZ)

Contatti N.C., senza resistenza di fine linea

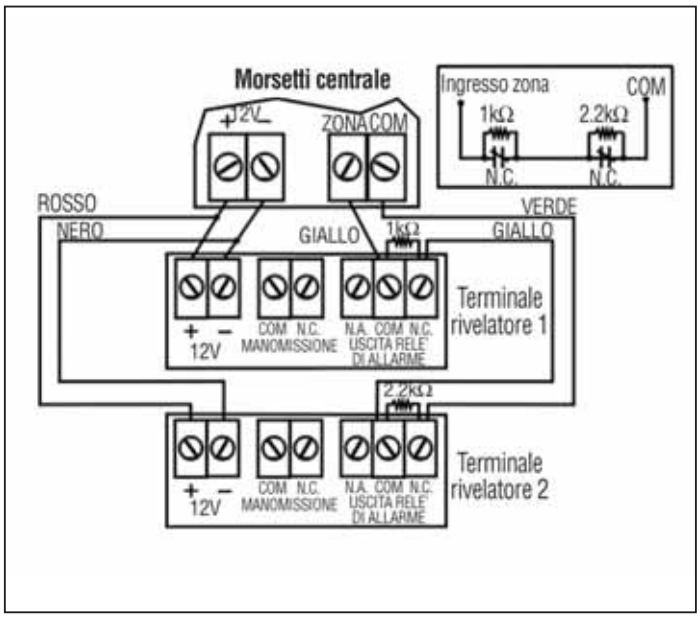

Contatti N.C., senza resistenza di fine linea, con riconoscimento manomissione

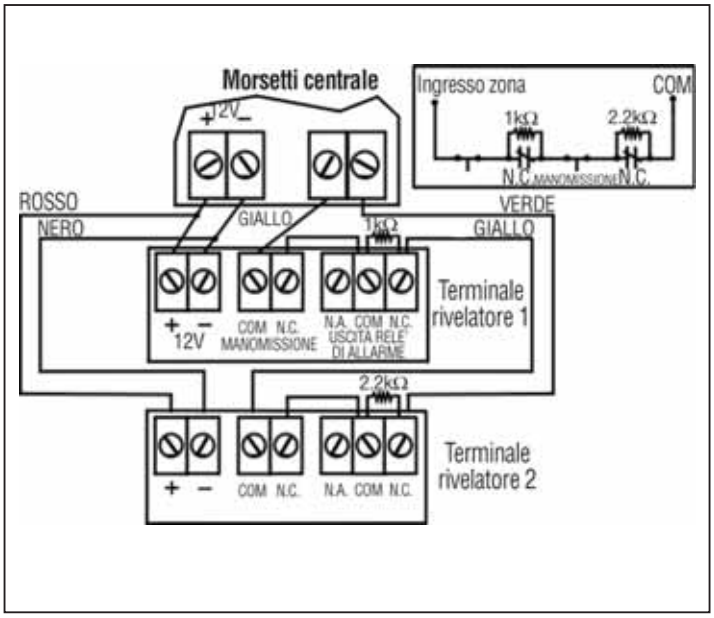

Contatti N.C., con resistenza di fine linea, con riconoscimento manomissione e guasto cavo

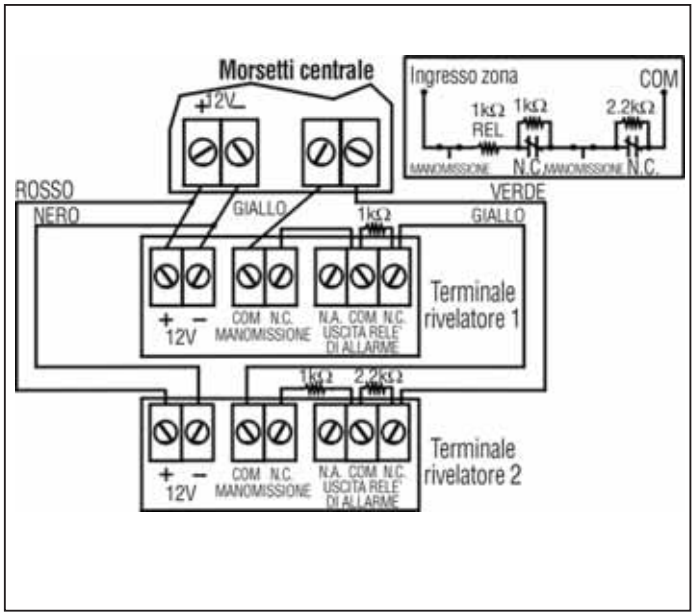

Morsetti centrale

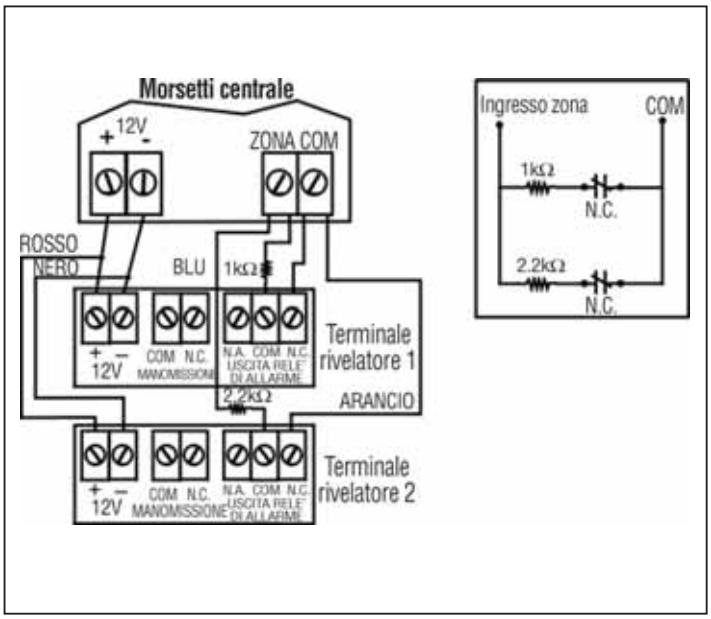

Collegamento circuiti incendio e uscite PGM

Tutti I rivelatori a 4 fili devono essere collegati con connessione stellare.

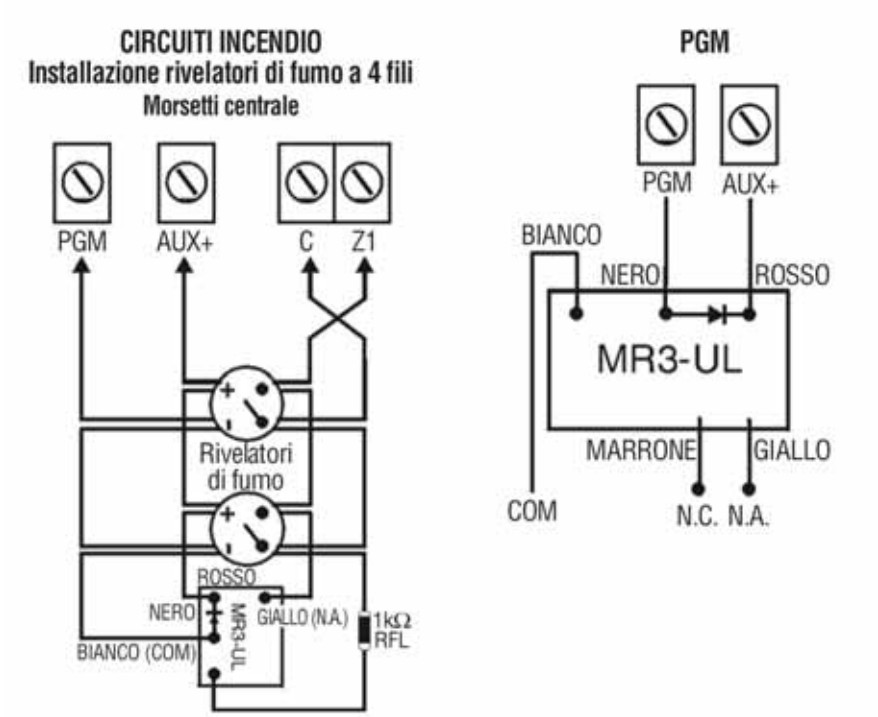

Collegamenti relè di allarme e uscite PGM

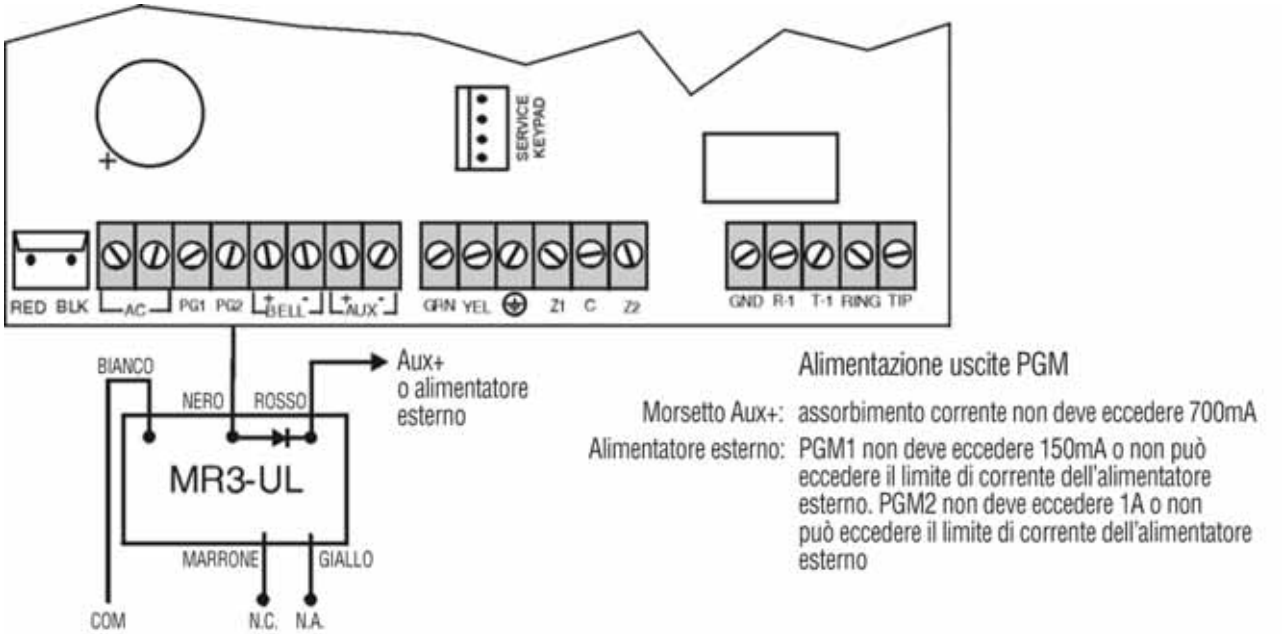

Collegamenti alimentazione di rete e batteria di backup

Tabella requisiti trasformatore

Trasformatore:	16Vc.a. 20VA (Raccomandato 40VA
Alimentazione c.c.	1.1A
Alimentatore ausiliario può fornire al massimo:	tipica: 450mA max: 650m

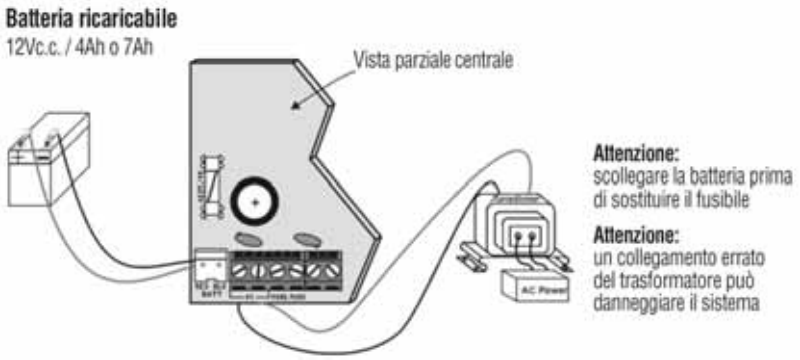

Collegamento della centrale a WinLoad

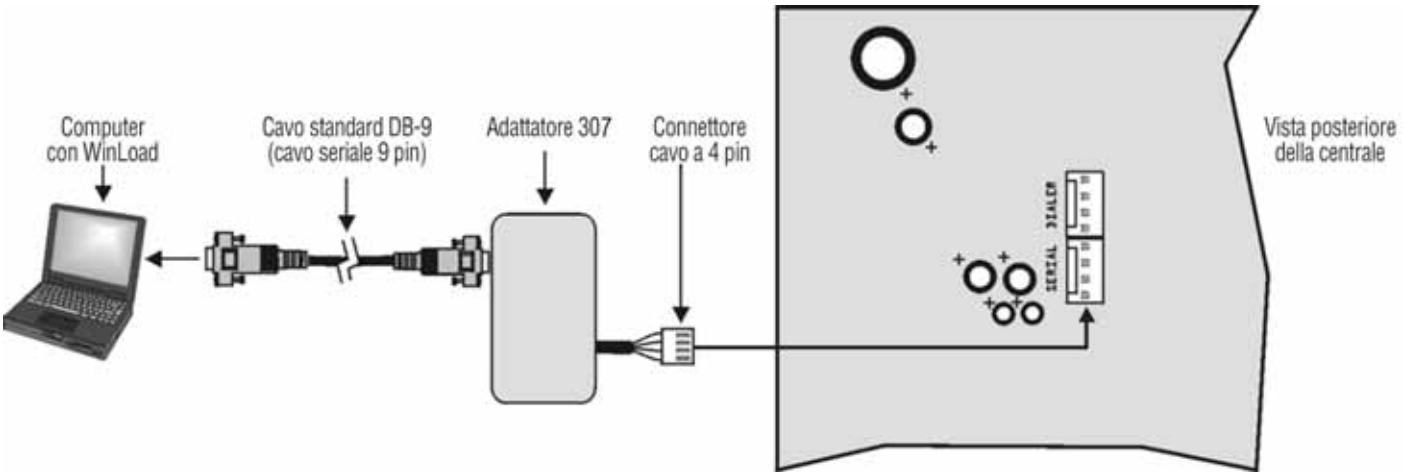

Descrizione scheda

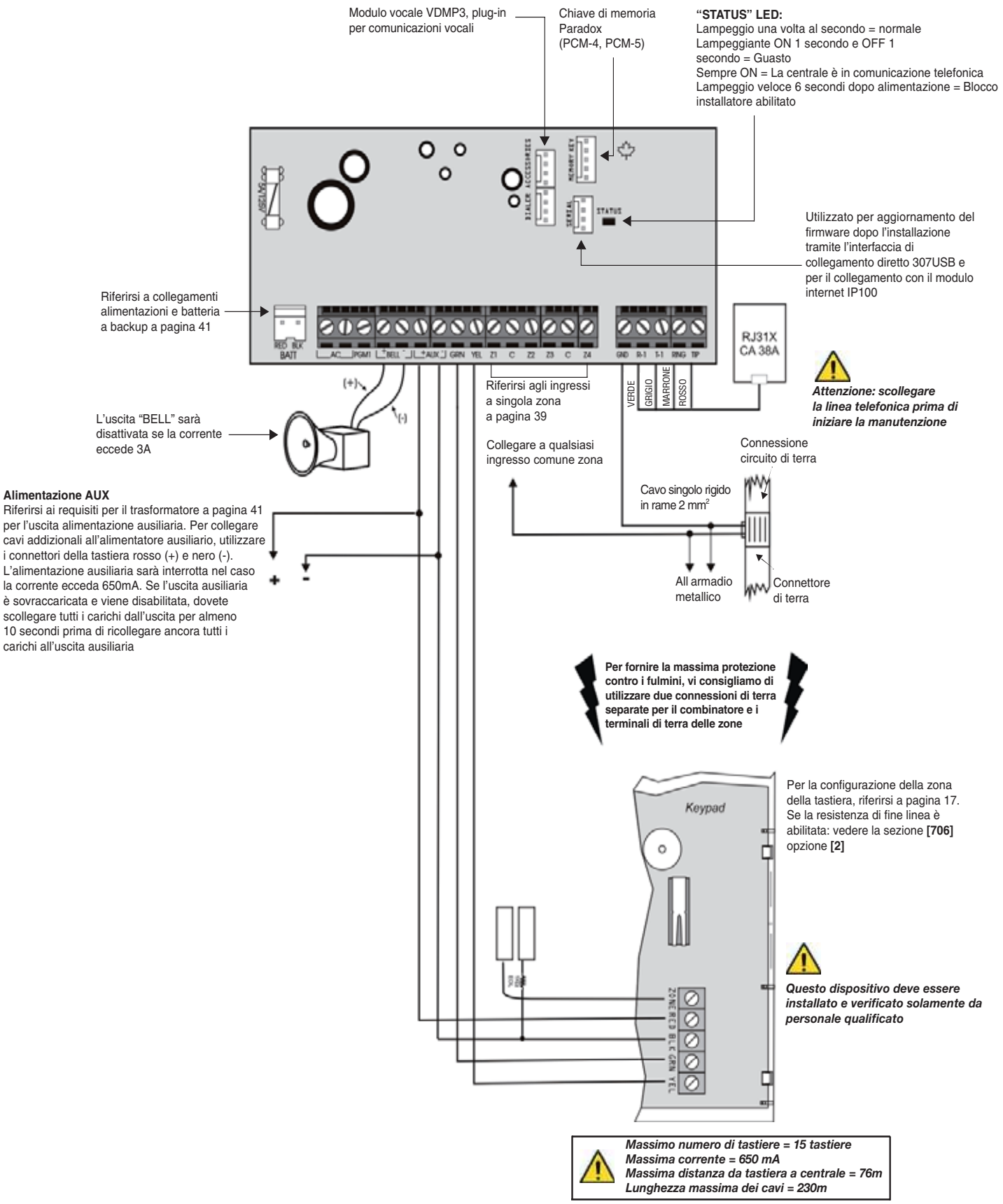

Dichiarazione di conformità:

La Dias s.r.l., Via Triboniano, 25 - 20156 MILANO dichiara che l'apparecchiatura ESPRIT E55 è conforme ai requisiti essenziali richieste dalle normative comunitarie:

- EMC 89/336/CEE
- LV 73/23/CEE
- Marking 93/68/CEE
- R&TTE 1999/05/CE

Sono stati applicati i seguenti documenti normativi:

TRB-21-gennaio 1998
EN 55022 : 1998classe B +A1:2000 & A2:2003
EN 50130-4 : 1995+A1:1998&A" :2003
EN 60950-1:2001& A11:2004

dias s.r.l.
distribuzione apparecchiature sicurezza
Via Triboniano, 25 - 20156 MILANO - Tel. 02.38036.901 - Fax 02.38036.950 - Email: dias@dias.it

DT01316DI1008R00