ISTRUZIONE VSI

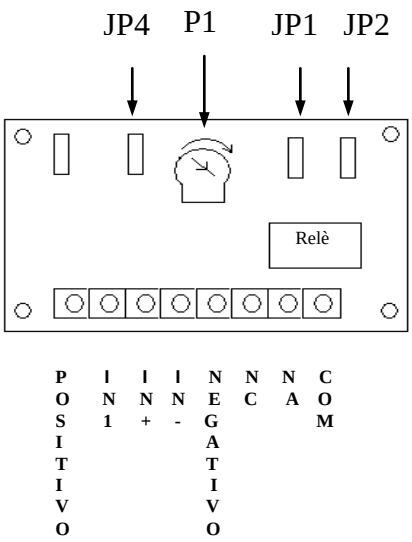

PONTICELLI DA FARE	USCITA SCAMBIO RELE’
JP1 E JP2 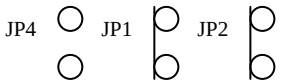	Inviando e togliendo un negativo al morsetto IN1 si avrà in uscita l’attivazione del contatto relè per circa 2 secondi.
JP2 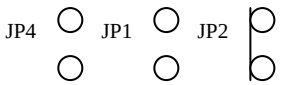	Inviando un negativo al morsetto IN1 si avrà in uscita l’attivazione del contatto relè per circa 2 secondi.
JP1 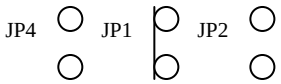	Togliendo un negativo al morsetto IN1 si avrà in uscita la chiusura del contatto relè per circa 2 secondi.
JP4 E JP2 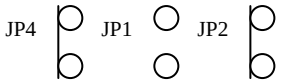	Inviando un positivo al morsetto IN+ o un negativo al morsetto IN-, trascorso un tempo (variabile tramite P1), si avrà in uscita l’attivazione del contatto relè fino a che non cambierà lo stato dell’ingresso.
JP2 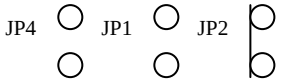	Inviando un positivo al morsetto IN+ o un negativo al morsetto IN-, trascorso un tempo (variabile tramite P1), si avrà in uscita l’attivazione del contatto relè per circa 2 secondi.

Collegamenti

Positivo: Positivo alimentazione +12V
Negativo: Negativo alimentazione

IN1: Ingresso comando negativo
IN+: Ingresso comando positivo
IN-: Ingresso comando negativo

TR1: Trimmer regolazione tempo di ritardo da 10” a 220”

MADE IN ITALY

Sede Legale ed Operativa: Via del Lavoro, 10 - 30030 Salzano (Venezia)
Altro stabilimento: Via Torricelli, 25 – 31021 Mogliano Veneto (TV)
Tel (+39) 041 5740374 Fax (+39) 041 5740388
Sito www.venitem.com info@venitem.it